ԵՐԵՎԱՆ ՔԱՂԱՔԻ ՇԵՆԳԱՎԻԹ ՎԱՐՉԱԿԱՆ ՇՐՋԱՆԻ, ԳՐԱԴԱՐԱՆԻ ԻՐԱՎԻՃԱԿԱՅԻՆ ՀԱՏԱԿԱԳԻԾ

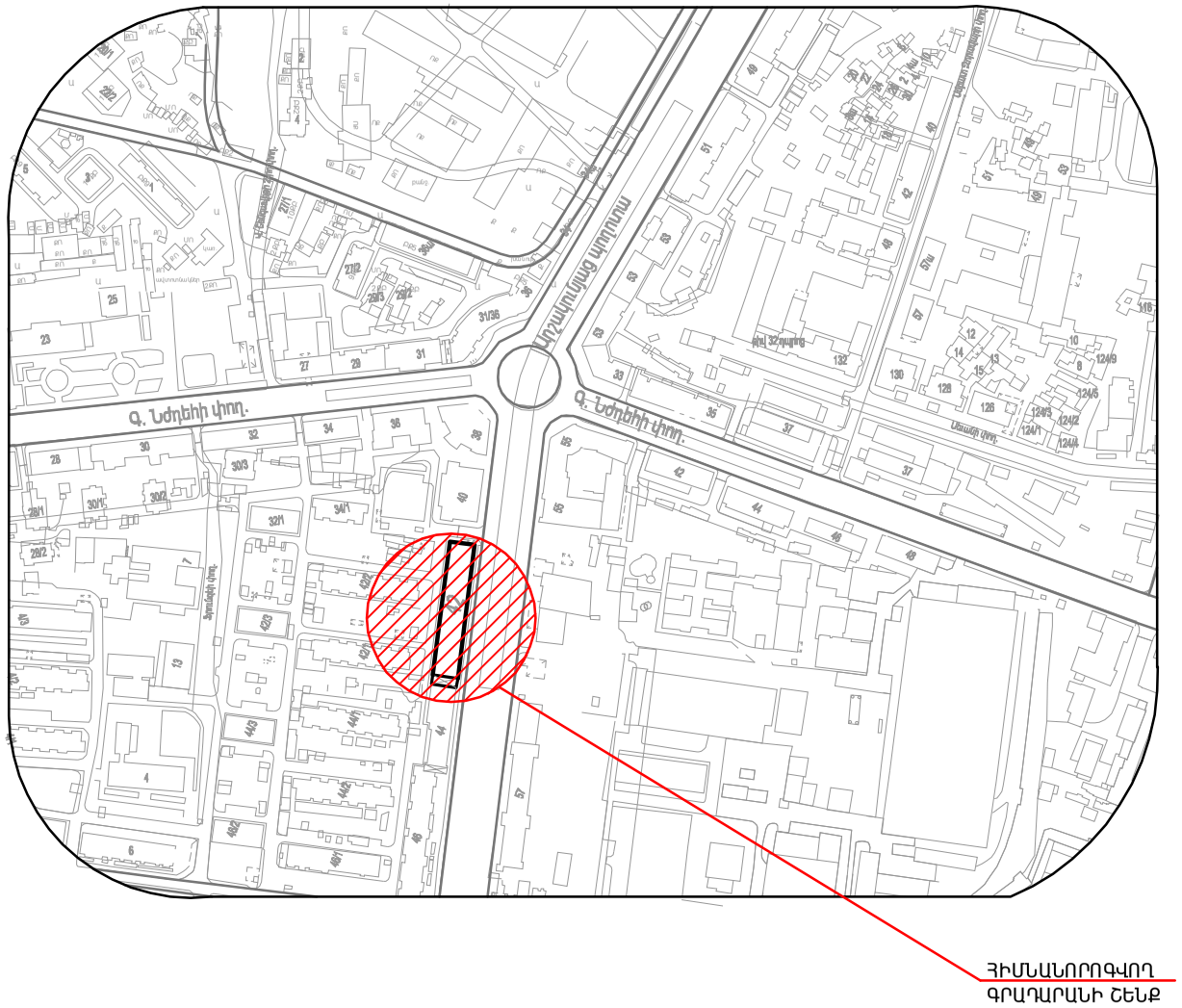

ՃԱՐՏԱՐԱՊԵՏԱԿԱՆ ԳԾԱԳՐԵՐԻ ՑԱՆԿԸ

Հ/Հ	ԳԾԱԳՐԵՐԻ ԱՆՎԱՆՈՒՄ	ԹԵՐԹԻ ՀԱՄԱՐԸ
1	ԳԼԽԱԹԵՐԹ	ճշ-1
2	ԳՐԱԴԱՐԱՆԻ ՀԱՏԱԿԱԳԻԾ (ՉԱՓԱԳՐՈՒԹՅՈՒՆ)	ճշ-2
3	ԳՐԱԴԱՐԱՆԻ ՀԱՏԱԿԱԳԻԾ (ՀԻՄՆԱՆՈՐՈԳՈՒՄ)	ճշ-3
4	ՔԱՆԴՄԱՆ ԵՎ ՎԵՐԱՆՈՐՈԳՄԱՆ ԱՇԽԱՏԱՆՔՆԵՐԻ ԾԱՎԱԼՆԵՐ	ճշ-4
5	ՊԱՏՈՒՀԱՆՆԵՐԻ ԲԱՐՁՐՈՒԹՅԱՆ ԿՐՃԱՏՄԱՆ ԵՎ ԴՈՒԱՆ ԲԱՐԱՎՈՐԻ ՈՒԺԵՂԱՑՄԱՆ ՍԽԵՄԱՆԵՐ	ճշ-5
6	ԴՐՎԱԳ-1,ԿՏՐՎԱԾՔՆԵՐ 3-3 ԵՎ 4-4	ճշ-6
7	ՀԱՆԳՈՒՅՑՆԵՐ ԵՎ ԿՏՐՎԱԾՔՆԵՐ,ՄԻՋՆՈՐՄԵՐԻ ԻՐԱԿԱՆԱՑՄԱՆ ԾԱՎԱԼՆԵՐԻ ԱՄՓՈՓԱԳԻՐ	ճշ-7
8	ՄԵՏԱՂԱՊԼԱՍՏԵ ԴՈՒՆԵՐ ԵՎ ՊԱՏՈՒՀԱՆՆԵՐ, ՄԱՍՆԱԳԻՐ	ճշ-8
9	ՃԱՂԱՇԱՐ	ճշ-9
10	ԼՎԱՑՎՈՂ ՖԱՍԱԴ՝ ՉԱՓԱԳՐՈՒԹՅՈՒՆ,ԴՐՎԱԳ-2 ԾԱՎԱԼԱՑԱՆԿ	ճշ-10
11	ԷԼԵԿՏՐԱԿԱՆ ՄԱՍ /ՏԵՍ ԱՌԱՆՁԻՆ/	էԼ

ԲԱՑԱՏՐԱԳԻՐ

«ԵՐԵՎԱՆ ՔԱՂԱՔԻ ՇԵՆԳԱՎԻԹ ՎԱՐՉԱԿԱՆ ՇՐՋԱՆԻ, ԱՐՇԱԿՈՒՆՅԱՑ ՊՈՂՈՏԱ Հ.42 ՀԱՍՑԵԻ ԳՐԱԴԱՐԱՆԻ ՀԻՄՆԱՆՈՐՈԳՄԱՆ» ԱՇԽԱՏԱՆՔԱՅԻՆ ՆԱԽԱԳԻԾԸ ԿԱՏԱՐՎԱԾ է ԵՐԵՎԱՆԻ ՔԱՂԱՔԱՊԵՏԱՐԱՆԻ ՈՐՈՇՄԱՄԲ՝ ԿԱՊԱԼԱՅԻՆ ԱՇԽԱՏԱՆՔՆԵՐԻ ԿԱՏԱՐՄԱՆ ԳՆՄԱՆ ՊԱՅՄԱՆԱԳԻՐ N ԵՔ-ՊԸԱՇՁԲ-14/60 -4 ՀԻՄԱՆ ՎՐԱ:

ՆԱԽԱԳԾՄԱՆ ՀԱՄԱՐ ,ՈՐՊԵՍ ԵԼԱԿԵՏԱՅԻՆ ՏՎՅԱԼՆԵՐ ԵՆ ՀԱՆԴԻՍԱՆՈՒՄ.

- «18» ՍԵՊՏԵՄԲԵՐԻ 2014 Թ - ԻՆ ԿՆՔՎԱԾ ԱՇԽԱՏԱՆՔՆԵՐԻ ԿԱՏԱՐՄԱՆ ԹԻՎ «ԵՔ - ՊԸԱՇՁԲ - 14/60 -4» ԳՆՄԱՆ ՊԱՅՄԱՆԱԳՐԻ՝ ՉԱՓԱԲԱԺԻՆ 10 - ՈՎ ՏՐՎԱԾ ՏԵԽՆԻԿԱԿԱԿԱՆ ԲՆՈՒԹԱԳԻՐԸ ԵՎ ՊԱՀԱՆՋՆԵՐԸ:
- ՏԵՂՈՒՄ ԿԱՏԱՐՎԱԾ ՉԱՓԱԳՐԱԿԱՆ ԳԾԱԳՐԵՐԸ:

ՆԱԽԱԳԾՈՎ ՆԱԽԱՏԵՍՎՈՒՄ է.

ԳՐԱԴԱՐԱՆԸ ԳՏՆՎՈՒՄ է ՎԵՐՈՆՇՅԱԼ ՀԱՍՑԵՈՒՄ ԳՏՆՎՈՂ ՀԻՆԳ ՀԱՐԿԱՆԻ ՇԵՆՔԻ ԱՌԱՋԻՆ ՀԱՐԿՈՒՄ: ԳՐԱԴԱՐԱՆԻ ԳԼԽԱՎՈՐ ՃԱԿԱՏԸ ԻՐԱԿԱՆԱՑՎԱԾ է ԱՊԱԿԵՊԱՏ ԼԱՅՆ ԲԱՑՎԱԾՔՆԵՐՈՎ,ԱԼՅՈՒՄԻՆԵ ԿՈՆՍՏՐՈՒԿՑԻԱՆԵՐԻՑ ԿԱԶՄՎԱԾ ՎԻՏՐԱԺՆԵՐՈՎ,ՀԱՐԿԻ ԲԱՐՁՐՈՒԹՅՈՒՆԸ՝ 4.75 Մ է: ԳՐԱԴԱՐԱՆԻ ՃԱԿԱՏԱՅԻՆ ՄԱՍԸ 25.5 Մ ԵՐԿԱՐՈՒԹՅԱՄԲ ԼՎԱՑՈՒՄ ԵՎ ՎԵՐԱԿԱՆԳՆՈՒՄ է, ՔԱՆԻ ՈՐ ՖԱՍԱԴՆԵՐԸ ԱԽՏՈՏՎԱԾՈՒԹՅԱՆ ՊԱՏՃԱՌՈՎ ԿՈՐՑՐԵԼ ԵՆ ԻՐԵՆՑ ԳՈՒՆԱՅԻՆ ԳԱՄՄԱՆ:ԳՐԱԴԱՐԱՆԻ ՊԱՏԵՐԸ ԵՎ ԱՌԱՍՏԱՂՆԵՐԸ ԽՈՆԱՎԱՑԱՑ ԵՆ,ՏԵՂ-ՏԵՂ ԱՌԿԱ ԵՆ ԾԵՓԱԹԱՓ ԵՐԵՎՈՒՅԹՆԵՐ:

ՍՈՒՅՆ ԱՇԽԱՏԱՆՔԱՅԻՆ ՆԱԽԱԳԾՈՎ ՆԱԽԱՏԵՍՎՈՒՄ է ԿԱՏԱՐԵԼ ԳՐԱԴԱՐԱՆԻՆ ՊԱՏԿԱՆՈՂ ՀԱՏՎԱԾԱՄԱՍԻ ՆԵՐՔԻՆ ՏԱՐԱԾՔԻ ՀԻՄՆԱՆՈՐՈԳՈՒՄ:

ՔԱՆԴՄԱՆ ԱՇԽԱՏԱՆՔՆԵՐ.

ԱՊԱՄՈՆՏԱԺԵԼ ՁԵՌՈՒՑՄԱՆ՝ ՄԱՐԿՈՑՆԵՐԸ , ԿՈՅՈՒՂՈՒ ԵՎ ՋՐԱՄԱՏԱԿԱՐԱՐՄԱՆ ՄԵՏԱՂԱԿԱՆ ԽՈՂՈՎԱԿՆԵՐԸ : ՍԵՆՔԵՐՈՒՄ ՊԱՏԵՐԻ, ՇԵՊԵՐԻ ԵՎ ԱՌԱՍՏԱՂՆԵՐԻ ՆԵՐԿԻ ՔԵՐՈՒՄ, ԳԱԶԻ ՍՎԱՂԻ ՔԵՐԹԱՏՈՒՄ, ԸՆԹԵՑԱՍՐԱՀԻ ՔԱՐԵ ԲԵՄԻ ՔԱՆԴՈՒՄ: ՍԱՆՀԱՆԳՈՒՅՑՈՒՄ ՀԱՏԱԿԻ ԽԵՑԵՍԱԼԵՐԻ, ՆՐԱՆՑ ՏԱԿ ԳՏՆՎՈՂ ՇԵՐՏԵՐԻ ՔԱՆԴՈՒՄ, ԱՌԱՍՏԱՂՑ ՈՒ ՊԱՏԵՐԻՑ ՊԼԱՍՏԱՄԱՍԵ ԵՐԵՍԱՊԱՏԱՎԱԾՔՆԵՐԻ ԱՊԱՄՈՆՏԱԺՈՒՄ: ՍԵՆՔԵՐՈՒՄ ՄԱՆՐԱՀԱՏԱԿՆԵՐԻ ՄԱՍՆԱԿԻ, ԼԵՆՕԼԵՈՒՄԵ ԵՎ ՏԱԽՏԱԿԱՄԱԾԵ ՀԱՏԱԿՆԵՐԻ ԱՄԲՈՂՋՈՒԹՅԱՄԲ ՔԱՆԴՈՒՄ: ՊԱՏԵՐԻ ՈՒ ՊԱՏՈՒՀԱՆԱԳՈՒՐԻ ՏԱԿ ԳՏՆՎՈՂ ՆՐԲԱՏԱԽՏԱԿՆԵՐԻ, ԼՈՒՍԱՏՈՒՆԵՐԻ,ՓԱՅՏԵ ԴՈՒՆԵՐԻ ՈՒ ՊԱՏՈՒՀԱՆՆԵՐԻ, ԱԼՅՈՒՄԻՆԵ ՎԻՏՐԱԺՆԵՐԻ,ՄԵՏԱՂԱԿԱՆ ՃԱՂԱՇԱՐԵՐԻ, ՓԱՅՏԵ ՊԱՏՈՒՀԱՆԱԳՈՒՐԻ,ԼՎԱՑԱՐԱՆԻ ԵՎ ՋՐԱԳԱՐԱՆԱԿՈՆՔԻ ԱՊԱՄՈՆՏԱԺՈՒՄ: ՄԵՏԱՂԱԿԱՆ ԳՐԱՊԱՀԱՐԱՆՆԵՐԻ ԺԱՄԱՆԱԿԱՎՈՐ ՏԵՂԱՓՈԽՈՒՄ ԵՎ ՇԻՆԱՐԱՐԱԿԱՆ ԱՇԽԱՏԱՆՔՆԵՐԸ ՎԵՐՋԱՑՆԵԼՈՒՑ ՀԵՏՈ ՀԵՏԱՂԱՐՁ ՏԵՂԱԴՐՈՒՄ:

ՃԱԿԱՏՆԵՐԻ ՄԱՔՐՄԱՆ ԱՇԽԱՏԱՆՔՆԵՐ -

ԼՎԱՆԱԼ ԵՎ ՄԱՔՐԵԼ ԳՐԱԴԱՐԱՆԻ ՃԱԿԱՏԸ (25.5 Մ): ՄՈՒՏՔԻ ԱՌԱՍՏԱՂԻ Ց/Ա ՍՎԱՂԻ ՄԱՍՆԱԿԻ ՎԵՐԱԿԱՆԳՆՈՒՄ:

ՀԻՄՆԱՆՈՐՈԳՄԱՆ ԱՇԽԱՏԱՆՔՆԵՐ.

ԳՐԱԴԱՐԱՆԻ ՆԵՐՔԻՆ ՊԱՏԵՐԻ, ՇԵՊԵՐԻ, ՆՈՐ ԿԱՌՈՒՑՎՈՂ ՄԻՋՆՈՐՄԵՐԻ ԳԱԶԵ ՍՎԱՂԻ ԻՐԱԿԱՆԱՑՈՒՄ ԵՎ ՆԵՐԿՈՒՄ ԼԱՏԵՔՍԱՅԻՆ ՆԵՐԿՈՎ՝ ԾԵՓԱՍՄԱԾԿՈՒՄՈՎ: ՍԱՆՀԱՆԳՈՒՅՑԻ ԵՎ ՊԱՀԵՍՏԻ ՄԻՋՆՈՐՄԵՐԻ ՄԵՏԱՂԱԿԱՆ ԿԱՐԿԱՍԻ ՄՈՆՏԱԺՈՒՄ, ՊԵՄԶԱԲԼՈԿ ՔԱՐԵՐԻ ՇԱՐՈՒՄ ԵՎ ՊԱՏԵՐԻ,ՀԱՍԱԿՆԵՐԻ ԿԵՐԱՄԻԿԱԿԱՆ ՍԱԼԻԿՆԵՐԻ ՈՒ ՀԱՂՃԱՍԱԼԵՐԻ ԻՐԱԿԱՆԱՑՈՒՄ: ՍԵՆՔԵՐՈՒՄ ՄԱՆՐԱՀԱՏԱԿՆԵՐԻ ՄԱՍՆԱԿԻ ԵՎ ԱՄԲՈՂՋԱԿԱՆ ՎԵՐԱԿԱՆԳՆՈՒՄ, ՆԱԽԱՄՈՒՏՔԻ ՊՐԵՍԳՐԱՆԻՏԵ ՀԱՏԱԿՆԵՐԻ ԻՐԱԿԱՆԱՑՈՒՄ: ԿԱԽՈՎԻ ԱՌԱՍՏԱՂՆԵՐԻ (Armstrong),ՓԱՅՏԵ ՈՒ ՊՐԵՍԳՐԱՆԻՏԵ ՇՐԻՇԱԿՆԵՐԻ ՄՈՆՏԱԺՈՒՄ 60ՄՄ ԵՎ 100ՄՄ ԲԱՐՁՐՈՒԹՅՈՒՆՆԵՐՈՎ: ՊԱՏՈՒՀԱՆ-2-Ի (Պ-2) ԲԱՑՎԱԾՔ՝ ԲԱՐՁՐՈՒԹՅԱՆ ԿՐՃԱՏՈՒՄ ԵՎ ԱՐՏԱՔԻՆԻՑ Ց/ՎԱՎԱՌՈՎ ՍՎԱՂՈՒՄ՝ ՄԵՏԱՂԱԿԱՆ ՑԱՆՑԻ ՎՐԱ: ԴՈՒԱՆ (Դ-2) ԲԱՐԱՎՈՐԻ ՈՒԺԵՂԱՑՈՒՄ, ՄԵՏԱՂԱՊԼԱՍՏԵ ՊԱՏՈՒՀԱՆՆԵՐԻ ԵՎ ԴՈՒՆԵՐԻ ՏԵՂԱԴՐՈՒՄ, ՊԱՏՈՒՀԱՆՆԵՐԻ ՃԱՂԱՇԱՐԵՐԻ ՄՈՆՏԱԺՈՒՄ: ԷԼԵԿՏՐԱԿԱՆ ՆՈՐ ԳԾԵՐԻ ՄՈՆՏԱԺՈՒՄ ԵՎ ՍԱՆՀԱՆԳՈՒՅՑՈՒՄ ԿՈՅՈՒՂՈՒ ՈՒ ՋՐԱՄԱՏԱԿԱՐԱՐՄԱՆ ԳԾԵՐԻ ՓՈԽԱՐԻՆՈՒՄ ՆՈՐՈՎ:

ՍՈՒՅՆ ԱՇԽԱՏԱՆՔՆԵՐԻ ԿԱՏԱՐՄԱՆ ՀԱՄԱՐ ՄԱՍՆԱԿԻՑԸ (ԿԱՊԱԼԱՌՈՒՆ), ՊԵՏՔ է ՈՒՆԵՆԱ ՀԵՏԵՎՅԱԼ ԼԻՑԵՆՁԻԱՆԵՐԸ.

- ՔԱՂԱՔՇԻՆՈՒԹՅԱՆ ԲԱԳԱՎԱՌՈՒՄ ՇԻՆԱՐԱՐԱՐՈՒԹՅԱՆ ԻՐԱԿԱՆԱՑՈՒՄ՝ ՆԵՐԱՌՅԱԼ ՆԵՐԴԻՐՆԵՐԸ
- ՀԵՏԵՎՅԱԼ ՈԼՈՐՏՆԵՐԻ – ***ԲՆԱԿԵԼԻ, ՀԱՍԱՐԱԿԱԿԱՆ ԵՎ ԱՐՏԱԴՐԱԿԱՆ***,
  – ***ԷՆԵՐԳԵՏԻԿ***:

ՇԻՆԱՐԱՐՈՒԹՅԱՆ ԸՆԹԱՑՔՈՒՄ ՕԳՏԱԳՈՐԾՎՈՂ ԲՈԼՈՐ ՆՅՈՒԹԵՐԸ ԵՎ ՍԱՐՔԵՐԸ ՊԵՏՔ է ՀԱՄԱՊԱՏԱՍԽԱՆԵՆ ՀՀ-ՈՒՄ ԳՈՐԾՈՂ ՆՈՐՄԵՐԻՆ ՈՒ ՍՏԱՆԴԱՐՏՆԵՐԻՆ ԵՎ ԱՊԱՀՈՎԵՆ ԱՇԽԱՏԱՆՔԱՅԻՆ ԲԱՐՁՐ ՈՐԱԿ:

ԱՅԴ ՆՊԱՏԱԿՈՎ ԿԱՊԱԼԻ ՕԲՅԵԿՏԻ, ԴՐԱ ԱՌԱՆՁԻՆ ՄԱՍԵՐԸ ԵՎ ՕԳՏԱԳՈՐԾՎՈՂ ՇԻՆԱՐԱՐԱԿԱՆ ՆՅՈՒԹԵՐԸ (ԳԱԶ, ՍԱԼԵՐ, ՆԵՐԿ, ԵՎ ԱՅԼՆ) ՊԵՏՔ է ՀԱՄԱՊԱՏԱՍԽԱՆԵՆ ԵՐԱՇԽԻՔԱՅԻՆ ԺԱՄԿԵՏՆԵՐԻՆ ՆԵՐԱԿԱՅԱՑՎՈՂ ՆԱԶԱԳՈՒՅՆ ՊԱՀԱՆՋՆԵՐԻՆ: ԿԱՊԱԼԱՌՈՒՆ, ՇԻՆ. ԱՇԽԱՏԱՆՔՆԵՐԻ ԸՆԹԱՑՔՈՒՄ ՕԳՏԱԳՈՐԾՎՈՂ ԲՈԼՈՐ ՆՅՈՒԹԵՐԻ ԵՎ ՇԻՆՎԱԾՔՆԵՐԻ ՀԱՄԱՐ, ՊԱՏՎԻՐԱՏՈՒԻՆ ՊԵՏՔ է ՆԵՐԿԱՅԱՑՆԻ ԴՐԱՆՑ ՀԱՎԱՍՏԱԳՐԵՐԸ, ՈՐՈՆՔ ՊԵՏՔ է ՊԱՐՈՒՆԱԿԵՆ ԲՈԼՈՐ ԱՆՀՐԱԺԵՇՏ ՏՎՅԱԼՆԵՐԸ ՆՐԱՆՑ ԾԱԳՄԱՆ ՈՒ ՈՐԱԿԻ ՄԱՍԻՆ ԵՎ ՀԱՄԱՊԱՏԱՍԽԱՆԵՆ ԸՆԴՈՒՆՎԱԾ ՍՏԱՆԴԱՐՏՆԵՐԻ ՊԱՀԱՆՋՆԵՐԻՆ: ՆԵՐԿԱՅԱՑՎՈՂ ՆՅՈՒԹԵՐԸ ԵՎ ՇԻՆՎԱԾՔՆԵՐԻ ՈՐԱԿԸ, ԳՈՒՅՆԸ, ԱՐՏԱՔԻՆ ՏԵՍՔԸ ՊԵՏՔ է ՀԱՄԱՁԱՅՆԵՑՎԻ ՊԱՏՎԻՐԱՏՈՒԻ ԵՎ ՆԱԽԱԳԾՈՂԻ ՀԵՏ: ԱՅԴ ԺԱՄԱՆԱԿԱԸՆԹԱՑՔՈՒՄ, ԵԹԵ ԿԱՌՈՒՑԱՊԱՏՎԱԾ ՏԱՐԱԾՔՈՒՄ Ի ՀԱՅՏ ԵՆ ԳԱԼԻՍ ԹԵՐՈՒԹՅՈՒՆՆԵՐ, ԿԱՊԱԼԱՌՈՒՆ ԻՐ ՈՒԺԵՐՈՎ ՎԵՐԱԿԱՆԳՆՈՒՄ է ԱՅՆ:

ՇԻՆԱՐԱՐԱԿԱՆ ԱՇԽԱՏԱՆՔՆԵՐԻ ԿԱՏԱՐՄԱՆ ԺԱՄԱՆԱԿ ԱՇԽԱՏԱՆՔՆԵՐԻՆ ԲԱՐՁՐ ՈՐԱԿ ԱՊԱՀՈՎԵԼՈՒ ԵՎ ԱՇԽԱՏԱՆՔՆԵՐԸ ՆԱԽԱՏԵՍՎԱԾ ԺԱՄԿԵՏՈՒՄ ԿԱՏԱՐԵԼՈՒ ՀԱՄԱՐ, ԿԱՊԱԼԱՌՈՒՆ ՊԵՏՔ է ՈՒՆԵՆԱ.

ա) ՄԱՍՆԱԳԻՏԱԿԱՆ ՓՈՐՁԱՌՈՒԹՅՈՒՆ, ՈՐԸ ԿԱՊԱՀՈՎԻ ԱՇԽԱՏԱՆՔՆԵՐԻ ԲԱՐՁՐ ՈՐԱԿԸ, ՄԱՍՆԱՎՈՐԱՊԵՍ.
V ԿԱՐԳԻ ՋՈՂՈՂ, V ԿԱՐԳԻ ԲԱՆՎՈՐՆԵՐ, ԸՆԴԱՄԵՆԸ 8 ՀՈԳԻ:

բ) ՏԵԽՆԻԿԱՅԻ ՄԻՋՈՑՆԵՐ, ՆՎԱԶԱԳՈՒՅՆԸ՝ 1 ԻՆՔՆԱԹԱՓ ԲԵՌՆԱՏԱՐ ԱՎՏՈՄԵՔԵՆԱ, 1 ՋՈՂՈՂ ԱԳՐԵԳԱՏ, 1 ՀԱՐՎԱԾՈՂ ՄՈՒՐՃ, ԻՆՉՊԵՍ ՆԱԵՎ ԷԼԵԿՏՐԱԿԱՆ ԾԱԿՈՂ, ՀԱՏՈՂ, ԿՏՐՈՂ ՍԱՐՔԱՎՈՐՈՒՄՆԵՐ:

գ) ՖԻՆԱՆՍԱԿԱՆ ՄԻՋՈՑՆԵՐ, ՈՐԸ ԿԱՊԱՀՈՎԻ ՍԿԶԲՆԱԿԱՆ ՇՐՋԱՆՈՒՄ ԿԱՏԱՐԵԼ ՆԱԽԱՀԱՇՎՈՎ ՆԱԽԱՏԵՍՎԱԾ ԱՇԽԱՏԱՆՔՆԵՐԻ 20%-Ը:

ՏՆՕՐԵՆ	Ա.ԲԱԲԱՅԱՆ		ՇԵՆԳԱՎԻԹ ՎԱՐՉԱԿԱՆ ՇՐՋԱՆԻ ԳՐԱԴԱՐԱՆԻ (ԱՐՇԱԿՈՒՆՅԱՑ 42) ՀԻՄՆԱՆՈՐՈԳՈՒՄ			
ԿԱՏԱՐԵՑ	Տ.Հ.ԲԱԲԱՅԱՆ					
			ՃԱՐՏԱՐԱՊԵՏԱՇԻՆԱՐԱՐԱԿԱՆ	ՓՈՒԼ	ԹԵՐԹ	ԹԵՐԹԵՐ
				ԱՆ	ճշ-1	10
			ԳԼԽԱԹԵՐԹ			«ԲԱԲԱՅԱՆ - - ԼԱՏ» ՍՊԸ

ԳՐԱԴԱՐԱՆԻ ՀԱՏԱԿԱԳԻԾ (ՉԱՓԱԳՐՈՒԹՅՈՒՆ) Մ1:100

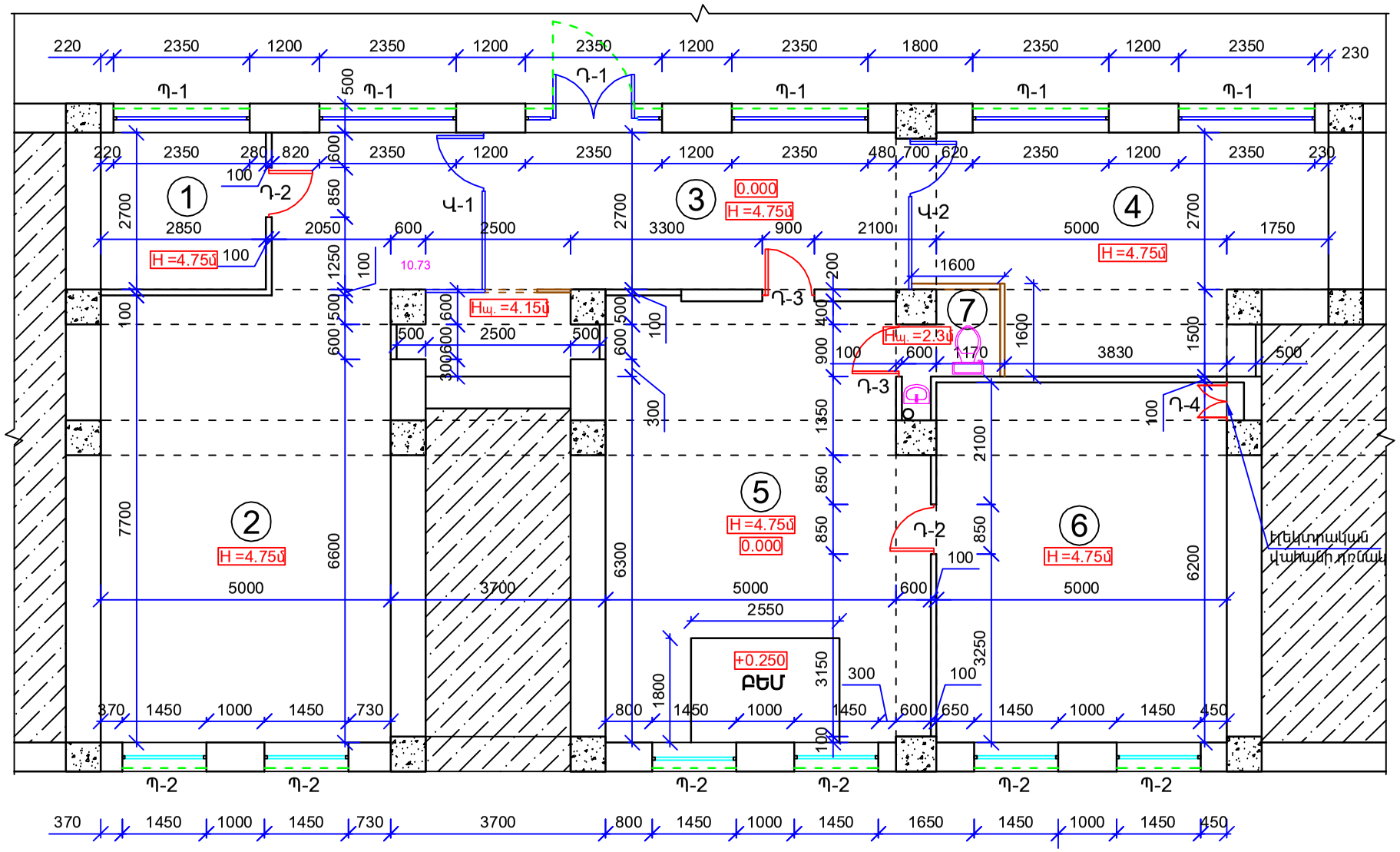

ԱՌԿԱ ՎԻՃԱԿ

ՊԱՅՄԱՆԱԿԱՆ ՆՇԱՆՆԵՐ

- Չվերանորոգվող սենքեր
- Ապամոնտաժվող նրբատախտակներ
- Ապամոնտաժվող ճաղաշարեր
- H — Առաստաղի մաքուր բարձրություն
- $H_{պ.}$ — Պլաստմասե առաստաղի բարձրություն

ՍԵՆՔԵՐԻ ՄԵԿՆՈՒԹՅՈՒՆ

N	Սենյակների անվանումները	Մակեր.
1	Տնօրենի սենյակ	8.50
2	Գրապահոց - 1	50.1
3	Նախամուտք	25.5
4	Աշխատասենյակ	26.7
5	Ընթերցասրահ	41.6
6	Գրապահոց - 2	31.2
7	Սանհանգույց	2.90

ԾԱՆՈԹՈՒԹՅՈՒՆ

1.Գծագրում ընդունված ±0.00 նիշը պայմանական է:Ընդունված է նախամուտքի հատակի նիշը:

ՏՆՕՐԵՆ	Ա.ԲԱԲԱՅԱՆ		ՇԵՆԳԱՎԻԹ ՎԱՐՉԱԿԱՆ ՇՐՋԱՆԻ ԳՐԱԴԱՐԱՆԻ (ԱՐՇԱԿՈՒՆՅԱՑ 42) ՀԻՄՆԱՆՈՐՈԳՈՒՄ			
ԿԱՏԱՐԵՑ	Տ.Հ.ԲԱԲԱՅԱՆ					
			ՃԱՐՏԱՐԱՊԵՏԱՇԻՆԱՐԱՐԱԿԱՆ	ՓՈՒԼ	ԹԵՐԹ	ԹԵՐԹԵՐ
				ԱՆ	ՃՇ-2	10
			ԳՐԱԴԱՐԱՆԻ ՀԱՏԱԿԱԳԻԾ (ՉԱՓԱԳՐՈՒԹՅՈՒՆ)	«ԲԱԲԱՅԱՆ - - ԼԱՏ» ՍՊԸ		

ԳՐԱԴԱՐԱՆԻ ՀԱՏԱԿԱԳԻԾ
(ՀԻՄՆԱՆՈՐՈԳՈՒՄ) Մ1:100

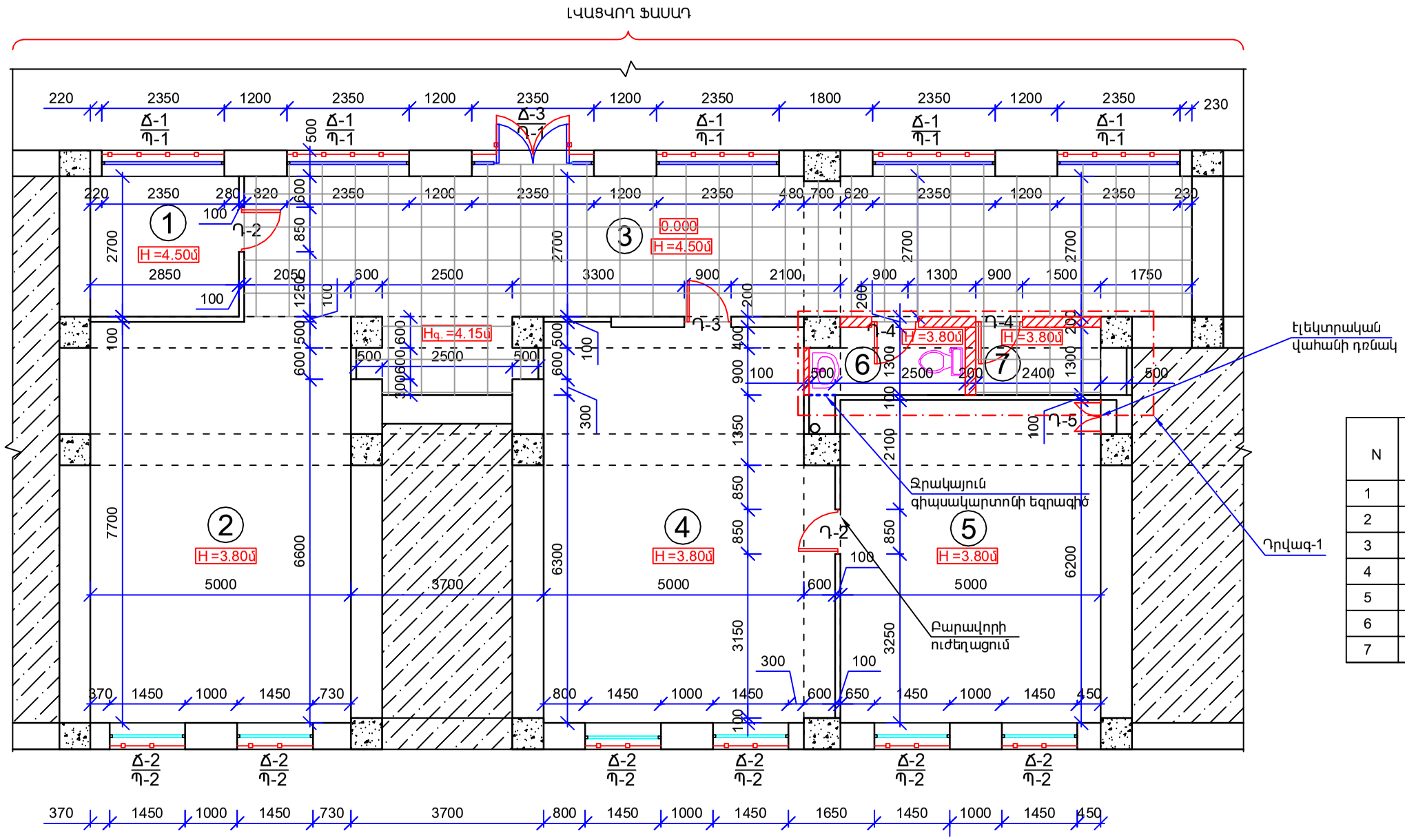

ՍԵՆՔԵՐԻ ՄԵԿՆՈՒԹՅՈՒՆ

N	Սենյակների անվանումները	Մակեր.
1	Տնօրենի սենյակ	8.50
2	Գրապահոց - 1	38.8
3	Նախամուտք	57.4
4	Ընթերցասրահ	41.6
5	Գրապահոց - 2	31.2
6	Սանհանգույց	4.10
7	Պահեստ	3.30

ՊԱՅՄԱՆԱԿԱՆ ՆՇԱՆՆԵՐ

- Նոր շարվող միջնորմեր
- Պրեսգրանիտե հատակներ
- Չվերանորոգվող սենքեր
- Նոր մոնտաժվող ճաղաշարեր
- Hկ. Կախովի առաստաղի բարձրություն

ԾԱՆՈԹՈՒԹՅՈՒՆ

1.Գծագրում ընդունված ±0.00 նիշը պայմանական է:Ընդունված է նախամուտքի հատակի նիշը:

ՏՆՕՐԵՆ	Ա.ԲԱԲԱՅԱՆ		ՇԵՆԳԱՎԻԹ ՎԱՐՉԱԿԱՆ ՇՐՋԱՆԻ ԳՐԱԴԱՐԱՆԻ (ԱՐՇԱԿՈՒՆՅԱՑ 42) ՀԻՄՆԱՆՈՐՈԳՈՒՄ			
ԿԱՏԱՐԵՑ	Տ.Հ.ԲԱԲԱՅԱՆ					
			ՃԱՐՏԱՐԱՊԵՏԱՇԻՆԱՐԱԿԱՆ	ՓՈՒԼ	ԹԵՐԹ	ԹԵՐԹԵՐ
				ԱՆ	ՃՇ-3	10
			ԳՐԱԴԱՐԱՆԻ ՀԱՏԱԿԱԳԻԾ (ՀԻՄՆԱՆՈՐՈԳՈՒՄ)	«ԲԱԲԱՅԱՆ - - ԼԱՏ» ՍՊԸ		

ՔԱՆԴՄԱՆ ԱՇԽԱՏԱՆՔՆԵՐԻ ԾԱՎԱԼՆԵՐ

ԴԻՐՔ NN	ԱՇԽԱՏԱՆՔՆԵՐԻ ԱՆՎԱՆՈՒՄԸ	ՉԱՓՄԱՆ ՄԻԱՎՈՐ	ՔԱՆԱԿ
1	Գոյություն ունեցող մետաղական խողովակներից մարտկոցների ապամոնտաժում	տ	0.2
2	Լենօլեումի պատվածքով հատակների ապամոնտաժում (N 3 սենքում)	ք.մ.	25.5
3	Սան.հանգույցում խեցեսալե հատակի քանդում (N 7 սենքում)	ք.մ.	2.9
4	Նույնի տակ ց/ա շաղախի քանդում	ք.մ.	2.9
5	Մանրահատակների մասնակի քանդում,ներառյալ նրա տակ գտնվող ց/ա հարթեցնող շերտը (N1,2,4,5 սենքերում)	ք.մ.	103.8
6	Տախտակամածե հատակների ապամոնտաժում, 20մմ հաստ. (№ 6 սենքում)	ք.մ.	31.2
7	Փայտե շրիշակների ապամոնտաժում (N 1,2,3,4,5,6 սենքերում)	գ.մ.	121.5
8	Քարե բեմի քանդում	խ.մ.	1.15
9	Պատերի, պատուհանագոգերի և նրանց տակ գտնվող նրբատախտակների ապամոնտաժում (N1,2,3,4,5,7 սենքերում)	ք.մ.	100.2
10	Սանհանգույցի պատերի պլաստմասե երեսապատվածքների ապամոնտաժում (N 7 սենքում)	ք.մ.	16.4
11	Սանհանգույցի կախովի պլաստմասե առաստաղի ապամոնտաժում (N 7 սենքում)	ք.մ.	2.9
12	Պատերի գաջե սվաղի մասնակի քանդում,այն սենքերում որտեղ նախատեսված են կախովի առաստաղներ,քանդումն իրականացնել մինչև կախովի առաստաղը (N 1-6 սենքերում)	ք.մ.	180.0
13	Պատերի ներկի քերում (N 1-6 սենքերում)	ք.մ.	350.4
14	Առաստաղների ներկի քերում (N 1-6 սենքերում)	ք.մ.	186.5
15	Շեպերի գաջե սվաղի քանդում, b=250մմ (N 1-6 սենքերում)	գ.մ.	108.2
16	Փայտյա դռների և շրջանակների ապամոնտաժում (Դ-2;Դ-3;Դ-4; 5 հատ)	ք.մ.	7.8
17	Այլումինե մուտքի դռան և շրջանակի ապամոնտաժում (Դ-1; 1 հատ)	ք.մ.	9.6
18	Փայտյա երկտակ պատուհանների և շրջանակների ապամոնտաժում(Պ-2; 6 հատ)	ք.մ.	27.0
19	Այլումինե պատուհանների և վիտրաժների ապամոնտաժում (Պ-1; Վ-1; 7 հատ)	ք.մ.	75.8
20	Մետաղական ճաղաշարերի ապամոնտաժում	ք.մ.	59.5
21	Փայտե պատուհանագոգերի ապամոնտաժում,b=300մմ	գ.մ.	6.5
22	Սենքերի լուսատուների ապամոնտաժում	հատ	55
23	Մետաղական գրապահարանների ժամանակավոր տեղափոխում՝ մինչև 1կմ,վերատեղադրման համար -150 հատ	տ	6.9
24	Լվացարանների ապամոնտաժում	հատ	1
25	Զուգարանակոնքերի ապամոնտաժում	հատ	1
26	Շարքից դուրս եկած մետաղական ու չուգունե ջրագծերի և կոյուղագծերի ապամոնտաժում	տ	0.1

ՀԻՄՆԱՆՈՐՈԳՄԱՆ ԱՇԽԱՏԱՆՔՆԵՐԻ ԾԱՎԱԼՆԵՐ

ԴԻՐՔ NN	ԱՇԽԱՏԱՆՔՆԵՐԻ ԱՆՎԱՆՈՒՄԸ	ՉԱՓՄԱՆ ՄԻԱՎՈՐ	ՔԱՆԱԿ
	ՊԱՏԵՐ		
1	Պատերի գաջե սվաղի մասնակի իրականացում, մինչև նախատեսված կախովի առաստաղները,H=4.5մ և H=3.8մ (N 1-7 սենքերում)	ք.մ.	171
2	Նոր իրականացված միջնորմերի և պատուհանների վերին հատվածների շարվածքի գաջե սվաղի իրականացում	ք.մ.	47.5
3	Սան. հանգույցների պատերի հաղճասալի իրականացում h=2.0մ	ք.մ.	16.3
4	Հաղճասալի տակ ց/ա շաղախի իրականացում	ք.մ.	16.3
5	Պատերի ներկում լատեքսային ներկով, ծեփամածկումով(այն սենքերում որտեղ իրականացվում են կախովի առաստաղներ ներկման ծավալները նախատեսված են մինչև կախովի առաստաղները, N 1-7սենքերում)	ք.մ.	448.0
6	Նոր իրականացված միջնորմերի ներկում և ծեփամածկում	ք.մ.	47.5
7	Շեպերի գաջե սվաղի քանդում, b=250մմ (N 1-6 սենքերում)	գ.մ.	108.2
8	Շեպերի ներկում լատեքսային ներկով՝ ծեփամածկումով, b=250մմ (N 1-6 սենքերում)	գ.մ.	108.2
	ՀԱՏԱԿՆԵՐ		
9	Պրեսգրանիտե արհեստական հատակի իրականացում (N 3,7 սենքերում)	ք.մ.	60.7
10	Պրեսգրանիտե սալերի տակ ց/ա հարթեցնող շերտի իրականացում 20մմ հաստությամբ	ք.մ.	60.7
11	Սանհանգույցում և պահեստում հատակների իրականացում կերամիկական սալիկներով՝(№ 6 սենքում)	ք.մ.	4.10
12	Նույնի տակ ց/ա շաղախի իրականացում,20մմ հաստությամբ	ք.մ.	4.10
13	Մանրահատակների մասնակի վերականգնում, (N1,2,4 սենքերում)	ք.մ.	37.8
14	Նոր մանրահատակների իրականացում, (N 5 սենքում)	ք.մ.	31.2
15	Մանրահատակների հղկում և լաքապատում (N 1,2,4,5 սենքերում)	ք.մ.	120.1
16	Պրեսգրանիտե շրիշակների իրականացում 100մմ բարձր. (N 3,7 սենքերում)	գ.մ.	43.6
17	Փայտե շրիշակների մոնտաժում 60մմ բարձրությամբ (N 1,2,4,5 սենքերում)	գ.մ.	82.5
	ԱՌԱՍՏԱՂՆԵՐ		
18	Կախովի, պլաստմասե առաստաղների մոնտաժում (Armstrong) (N 1-7 սենքերում)	ք.մ.	188.2
	ԱՅԼ ԱՇԽԱՏԱՆՔՆԵՐ		
19	Սանհանգույցում կոյուղու,ջրագծերի խողովակների փակում ջրակայուն գիպսակարտոնով	ք.մ.	2.50
20	Պ-2 պատուհանների արտաքին շեպերի սվաղ ց/ավազով b=150մմ	գ.մ.	50.0

ՏՆՕՐԵՆ	Ա.ԲԱԲԱՅԱՆ		ՇԵՆԳԱՎԻԹ ՎԱՐՉԱԿԱՆ ՇՐՋԱՆԻ ԳՐԱԴԱՐԱՆԻ (ԱՐՇԱԿՈՒՆՅԱՑ 42) ՀԻՄՆԱՆՈՐՈԳՈՒՄ		
ԿԱՏԱՐԵՑ	Տ. Հ .ԲԱԲԱՅԱՆ				
			ՃԱՐՏԱՐԱՊԵՏԱՇԻՆԱՐԱԿԱՆ	ՓՈՒԼ	ԹԵՐԹ	ԹԵՐԹԵՐ
				ԱՆ	ճՇ-4	10
			ՔԱՆԴՄԱՆ ԵՎ ՎԵՐԱՆՈՐՈԳՄԱՆ ԱՇԽԱՏԱՆՔՆԵՐԻ ԾԱՎԱԼՆԵՐ		«ԲԱԲԱՅԱՆ-ԼԱՏ ՆԱԽԱԳԻԾ» ՍՊԸ

ՊԱՏՈՒՀԱՆԻ (Պ-2) ԲԱՐՁՐՈՒԹՅԱՆ ԿՐՃԱՏՄԱՆ ՍԽԵՄԱ՝ ՏԵՍՔ ՆԵՐՍԻՑ Մ1:40 (6 ՀԱՏ)

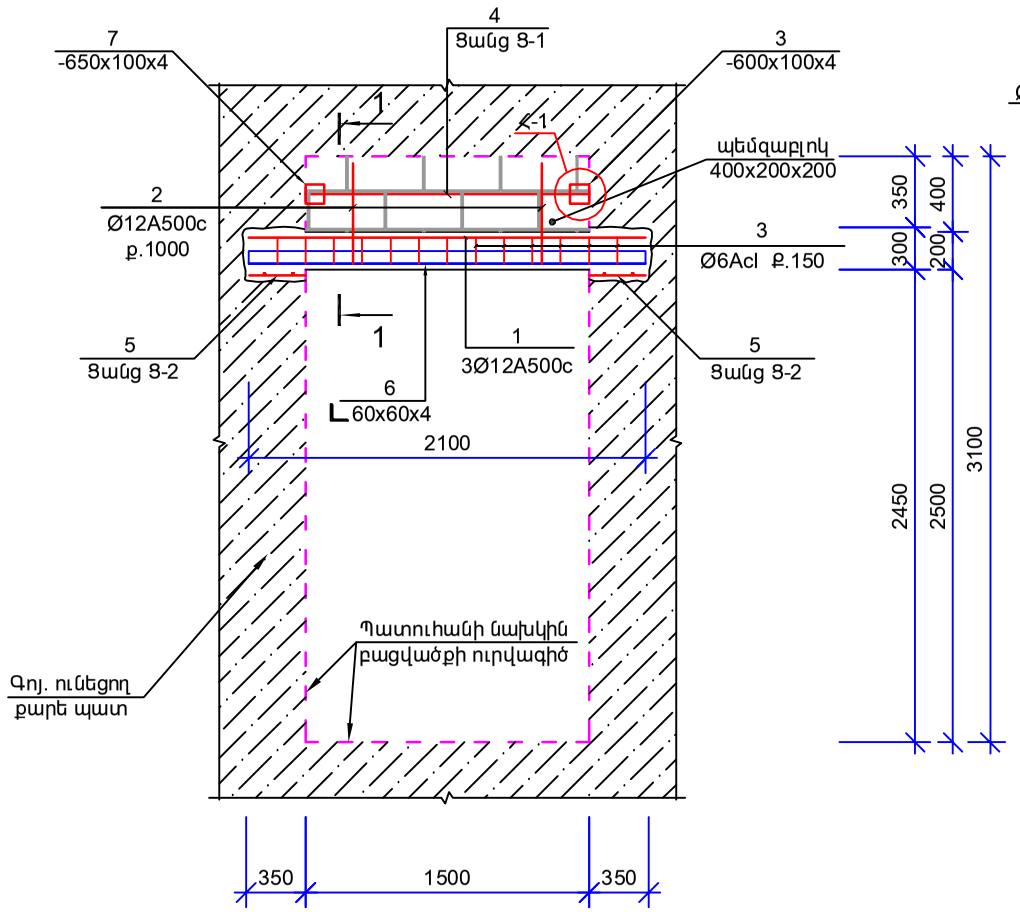

ՑԱՆՑ Ց - 1

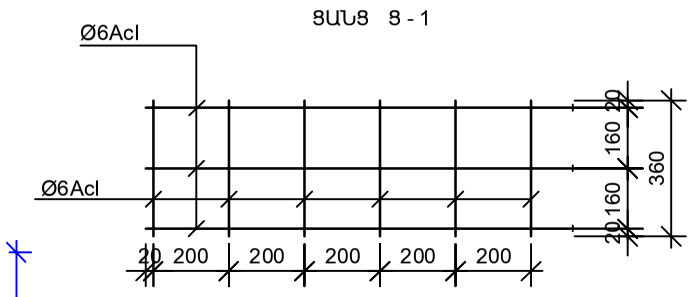

ՑԱՆՑ Ց - 2

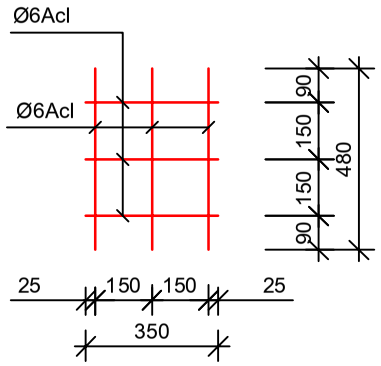

ՄԵՏԱՂԱԿԱՆ ԿԱՊ

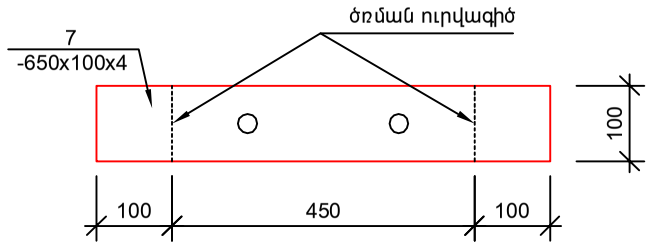

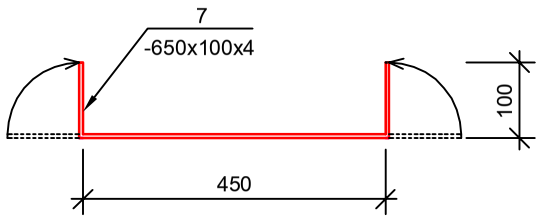

ԳՈՅՈՒԹՅՈՒՆ ՈՒՆԵՑՈՂ ԴՌԱՆ (Դ-2) ԲԱՐԱՎՈՐԻ ԻՐԱԿԱՆԱՑՄԱՆ ԵՎ ՈՒԺԵՂԱՑՄԱՆ ՍԽԵՄԱ Մ 1: 50

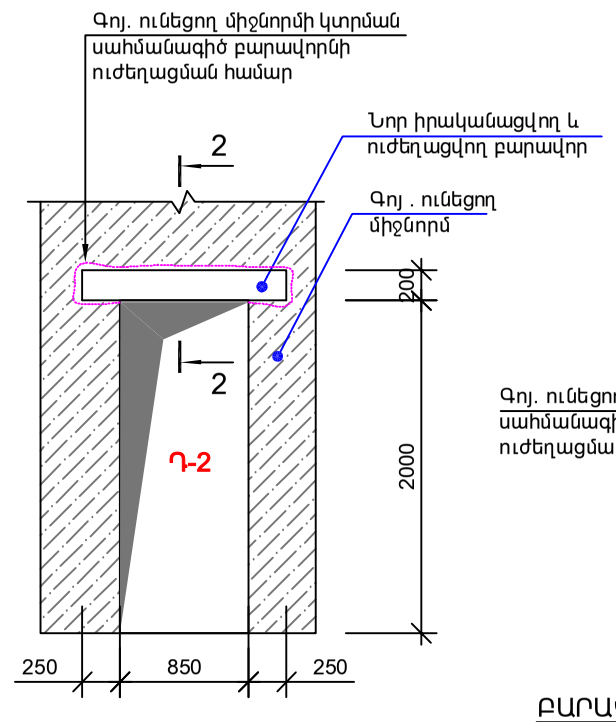

ԿՏՐՎԱԾՔ 2-2 Մ 1 : 20

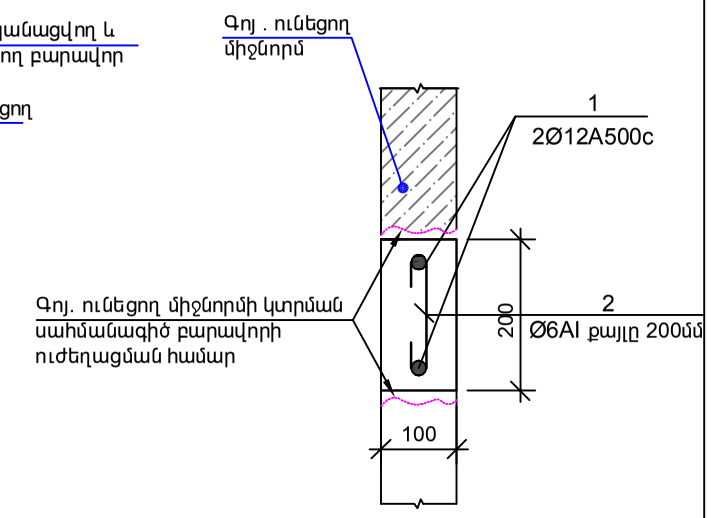

ԿՏՐՎԱԾՔ 1-1 Մ 1:10

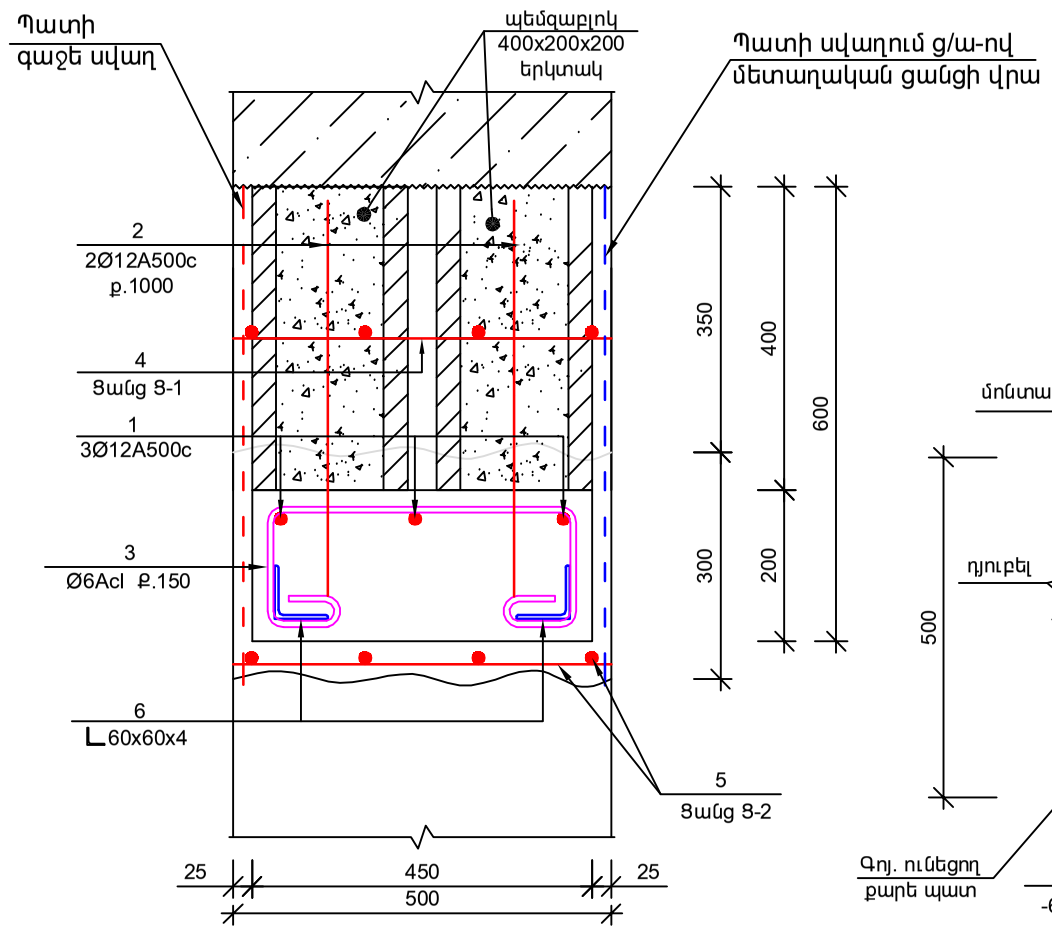

ՀԱՆԳՈՒՅՑ - 1

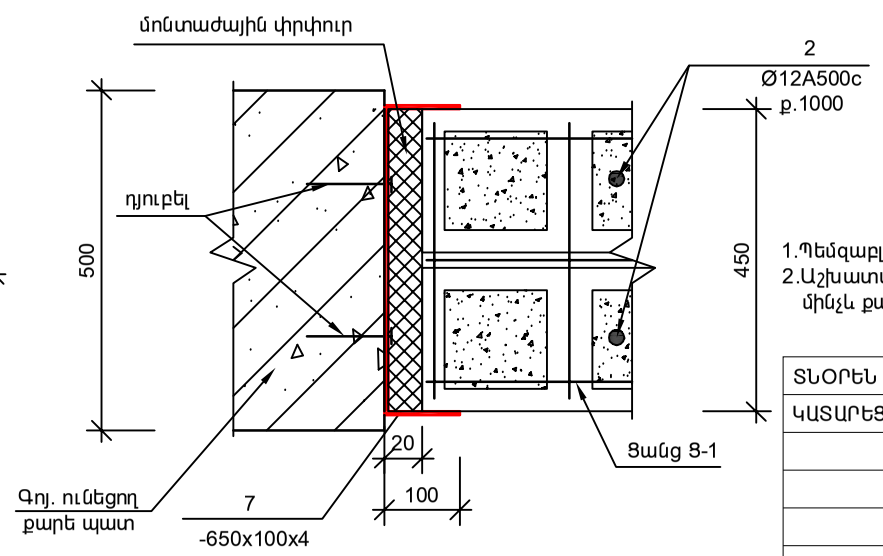

ԲԱՐԱՎՈՐԻ ՈՒԺԵՂԱՑՈՒՄ

ՊՈՂՊԱՏԻ ՄԱՍՆԱԳԻՐ ՄԵԿ ԷԼԵՄԵՆՏԻ ՀԱՄԱՐ

ԴԻՐՔ N	ԱՆՎԱՆՈՒՄ		ՔԱՆ. Հատ	ՔԱՇԸ կգ	ԸՆԴԱՄ. կգ
1	Ø12 A500c	L=1400	2	1.25	2.50
2	Ø6 AI	L=260	5	0.057	0.3
3	Բետոն, B12.5 դասի			խ.մ.	0.03
4	Միջնորմերի մեջ խորշերի բացում			խ.մ.	0.0125

ԴԵՏԱԼՆԵՐԻ ՄԱՄՆԱԳԻՐ

ԴԻՐՔ	ԷՍՔԻԶ
3*	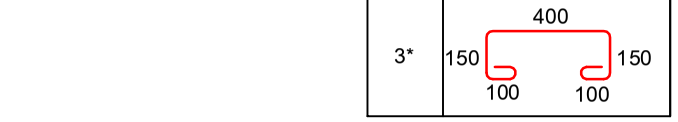

ԾԱՆՈԹՈՒԹՅՈՒՆ

1.Պեմզաբլոկի անցքերը լցվում են B7.5 դասի թեթև բետոնով:
2.Աշխատանքներից առաջ քերթատել պատերի գաջե սվաղը մինչև քարե շարվածքը՝ պատուհանների և դռան համար:

Ծավալների ամփոփագիր

(Պատուհանների բարձրության կրճատում)

1.Ամրան Ø12A500c ---------- L =2100 --- 18 հատ --- G=33.70 կգ
2.Ամրան Ø12A500c ---------- L =500 --- 24 հատ --- G=10.70 կգ
3.Ամրան Ø6AI ---------- L =900 --- 80 հատ --- G=16.0 կգ
4.Ցանց Ց-1 ---------6 հատ----Σ L = 45.5գծ.մ --- G=10.10կգ
5.Ցանց Ց-2 ---------12 հատ---Σ L = 30.5գծ.մ --- G=6.80կգ
6.Անկյունակ 60x60x4----- 12հատ ---- L =2100 --- G=93.50կգ
7.Մետաղակն կապ d=4մմ------ 12հատ --- G=24.50կգ
8.Դյուբել մետաղական կապերի
ամրացման համար Ø4 L=60մմ ---------- n=24հատ
9.Պեմզաբլոկի անցքերի լցում
B7.5 դասի թեթև բետոնով ---------- V=0.10մ³
10.Բարավորի բետոնացում
B12.5 դասի թեթև բետոնով ---------- V=1.20մ³
11.Պեմզաբլոկ 400x200x200 ---------- S=7.20մ²
12.Ավելացված հատվածամասի արտաքինից g/ա սվաղ
մետաղական ցանցի վրա ----------S=8.0 մ²
13. Ակոսների բացում 500x350x300մմ չափերի ----12հատ
------0.63 խ.մ.

ՏՆՕՐԵՆ	Ա.ԲԱԲԱՅԱՆ		ՇԵՆԳԱՎԻԹ ՎԱՐՉԱԿԱՆ ՇՐՋԱՆԻ ԳՐԱԴԱՐԱՆԻ (ԱՐՇԱԿՈՒՅՑԱՑ 42) ՀԻՄՆԱՆՈՐՈԳՈՒՄ
ԿԱՏԱՐԵՑ	Տ. Հ .ԲԱԲԱՅԱՆ		

ՃԱՐՏԱՐԱՊԵՏԱՇԻՆԱՐԱԿԱՆ	ՓՈՒԼ	ԹԵՐԹ	ԹԵՐԹԵՐ
	ԱՆ	ճՇ-5	10
ՊԱՏՈՒՀԱՆՆԵՐԻ ԲԱՐՁՐՈՒԹՅԱՆ ԿՐՃԱՏՄԱՆ ԵՎ ԴՌԱՆ ԲԱՐԱՎՈՐԻ ՈՒԺԵՂԱՑՄԱՆ ՍԽԵՄԱՆԵՐ	«ԲԱԲԱՅԱՆ-ԼԱՏ ՆԱԽԱԳԾՈ» ՍՊԸ		

ԴՐՎԱԳ -1 Մ 1:50

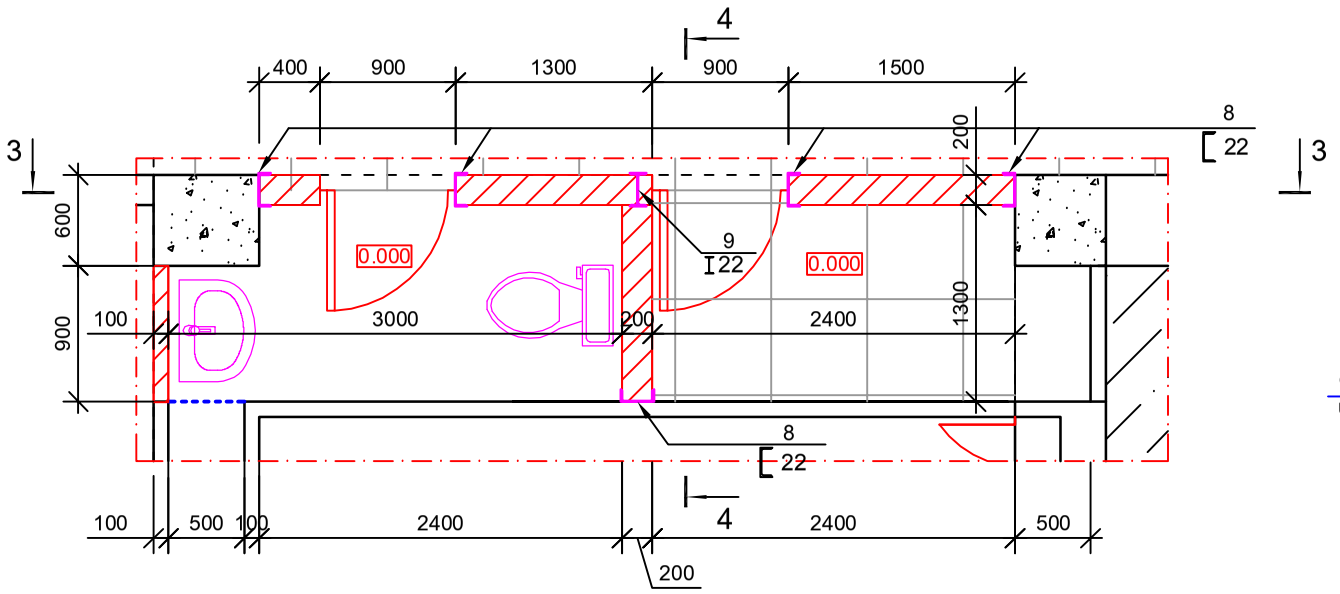

ԿՏՐՎԱԾՔ 3-3 Մ 1 : 50

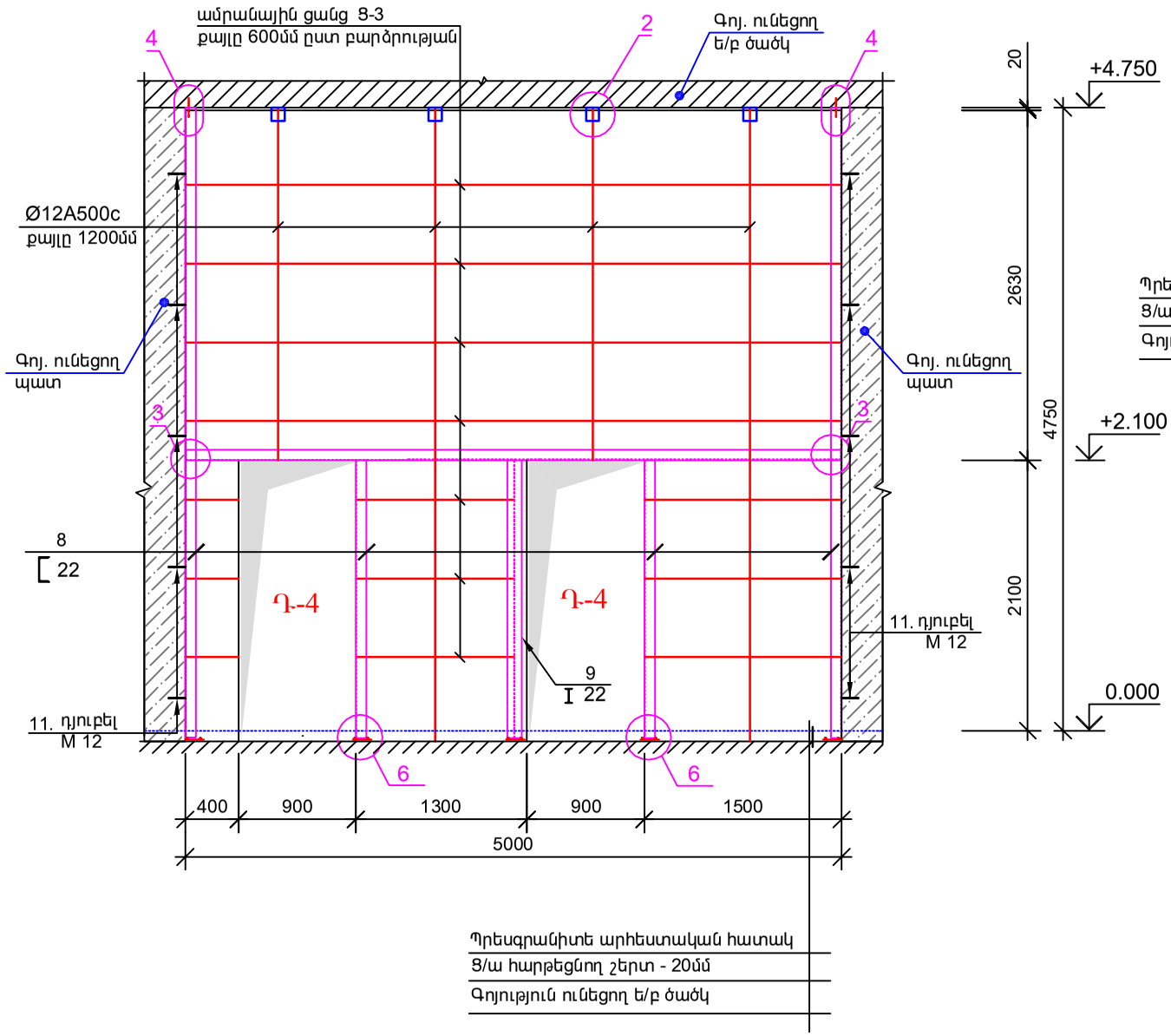

ԿՏՐՎԱԾՔ 4-4 Մ 1 : 50

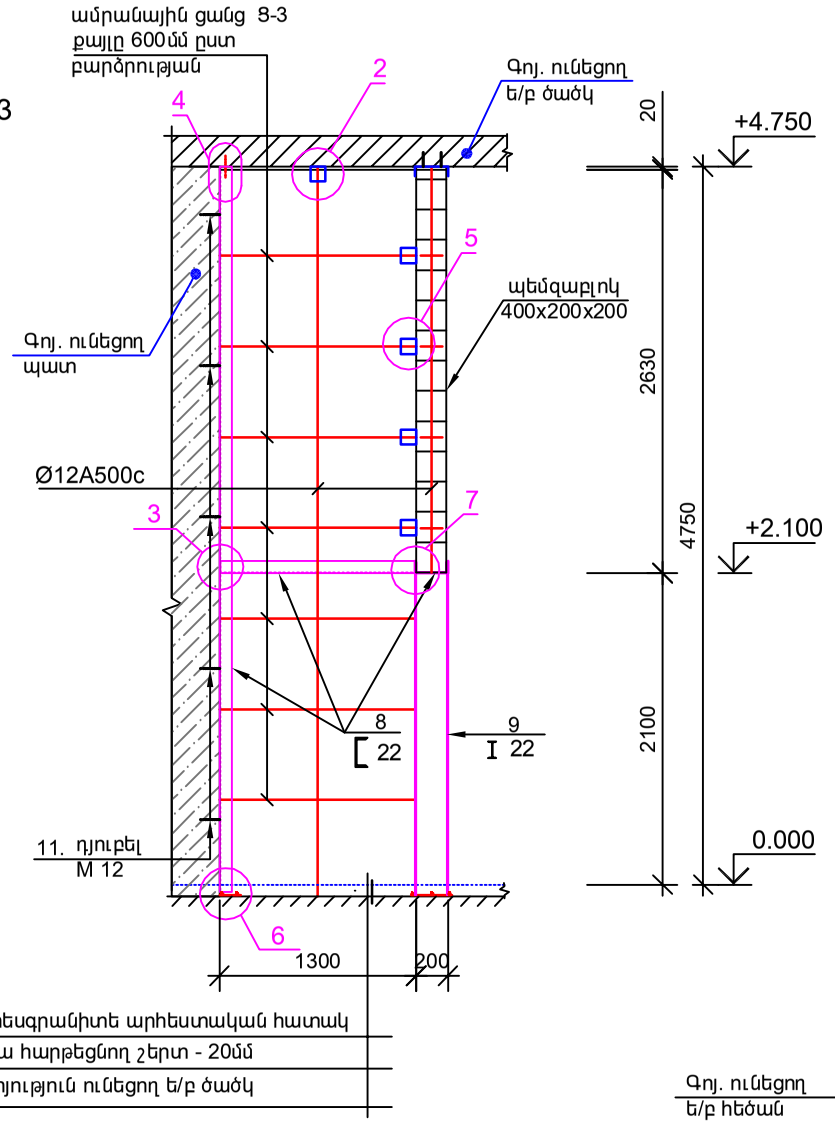

Միջնորմի ամրանավորման սխեմա
(b=10սմ)

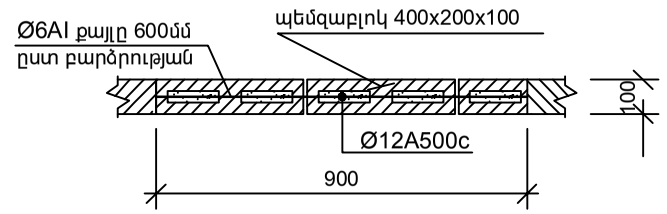

Միջնորմների ամրանավորման սխեմա
(b=20սմ)

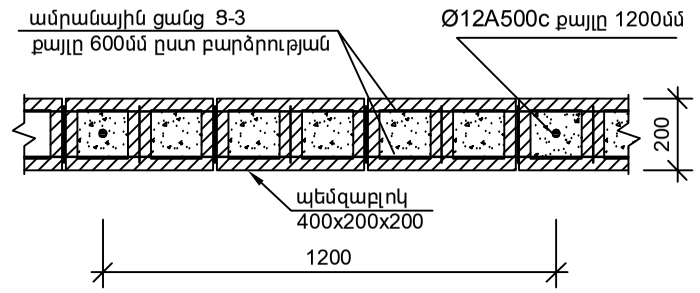

ՄԵՏԱՂԱԿԱՆ ԿԱՊ

քաշը G=1.26կգ

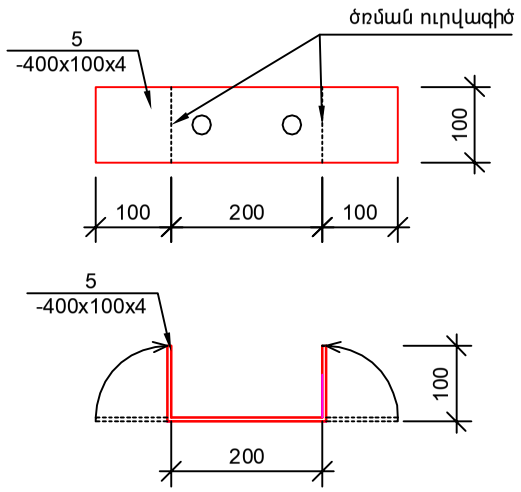

ՀԱՆԳՈՒՅՑ - 2

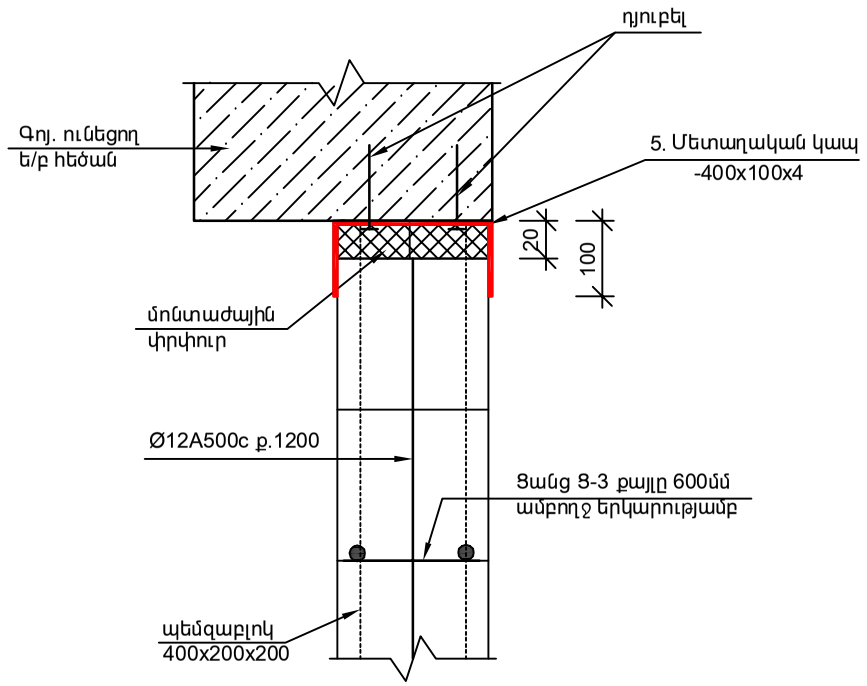

ՏՆՕՐԵՆ	Ա.ԲԱԲԱՅԱՆ		ՇԵՆԳԱՎԻԹ ԿԱՐՉԱԿԱՆ ՇՐՋԱՆԻ ԳՐԱԴԱՐԱՆԻ (ԱՐՇԱԿՈՒՆՅԱՑ 42) ՀԻՄՆԱՆՈՐՈԳՈՒՄ		
ԿԱՏԱՐԵՑ	Տ. Հ .ԲԱԲԱՅԱՆ				
			ՃԱՐՏԱՐԱՊԵՏԱՇԻՆԱՐԱՐԱԿԱՆ	ՓՈՒԼ	ԹԵՐԹ	ԹԵՐԹԵՐ
				ԱՆ	ճՇ-6	10
			ԴՐՎԱԳ-1,ԿՏՐՎԱԾՔՆԵՐ 3-3 ԵՎ 4-4	«ԲԱԲԱՅԱՆ-ԼԱՏ ՆԱԽԱԳԾ» ՍՊԸ	

ՀԱՆԳՈՒՅՑ - 3 Մ 1:5

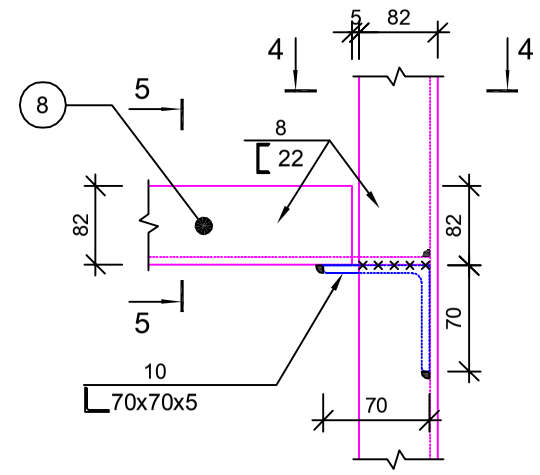

ՀԱՆԳՈՒՅՑ - 4 Մ 1:5

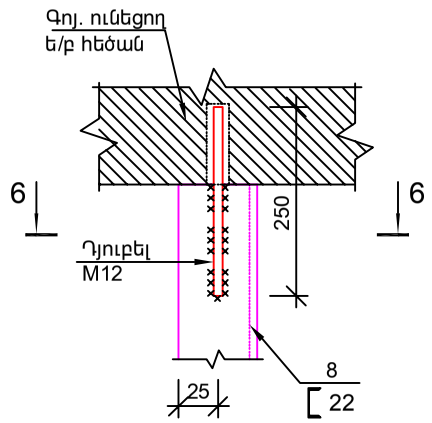

ՀԱՆԳՈՒՅՑ - 6 Մ 1:10

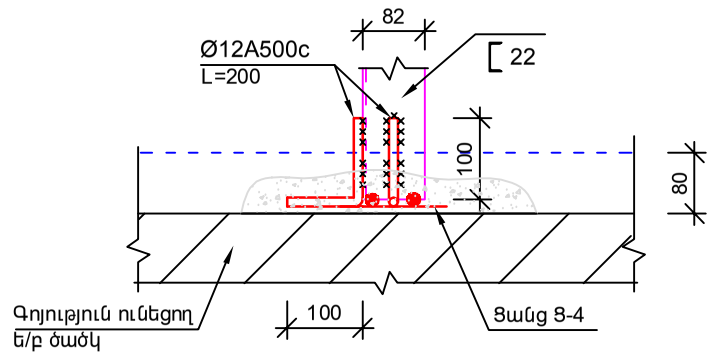

ԿՏՐՎԱԾՔ 4-4 Մ 1 : 5

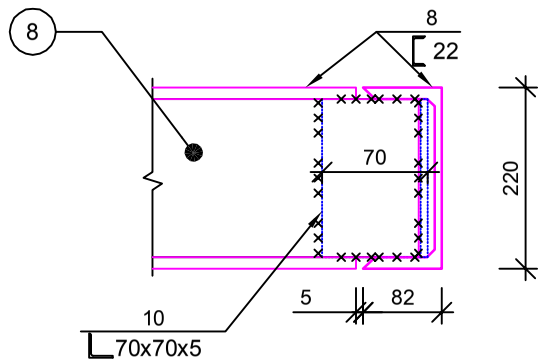

ԿՏՐՎԱԾՔ 6-6 Մ 1 : 5

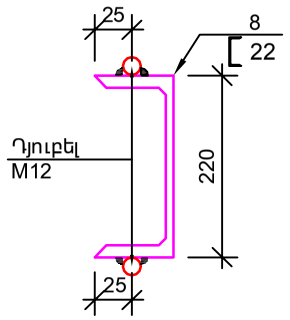

ՀԱՆԳՈՒՅՑ - 7 Մ 1:10

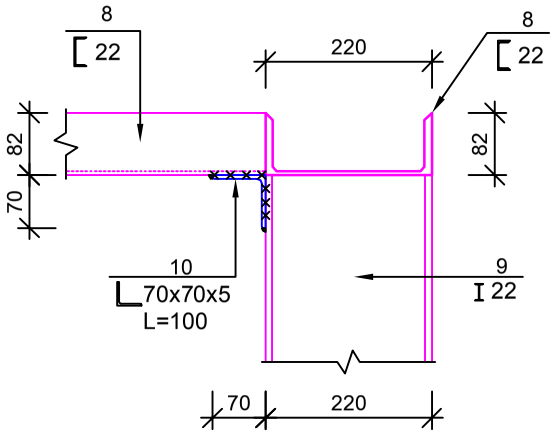

ԿՏՐՎԱԾՔ 5 - 5 Մ 1 : 5

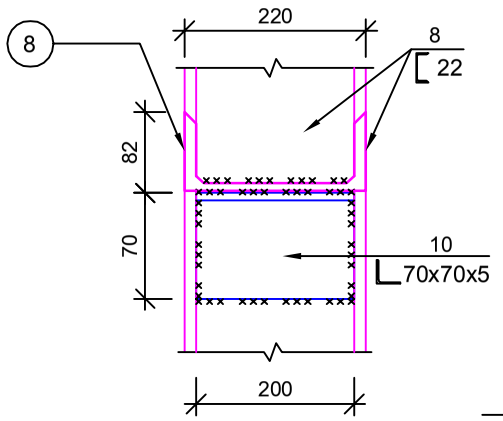

ՀԱՆԳՈՒՅՑ - 5

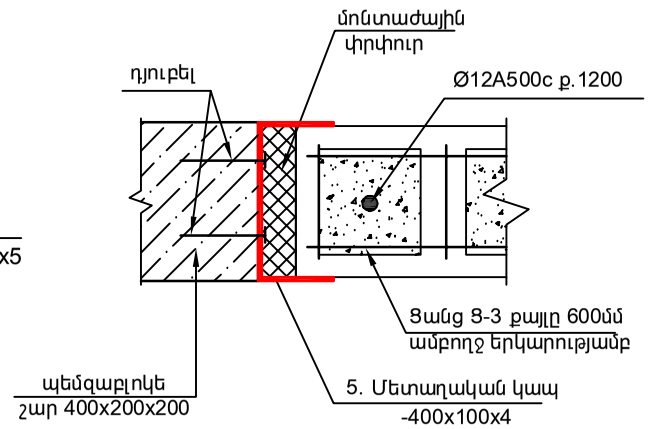

ՑԱՆՑ Ց-4

քաշը G=0.40կգ

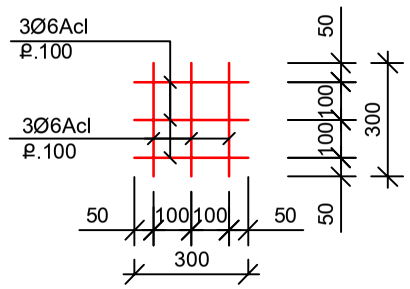

Դետալ - 8 Մ 1 : 5

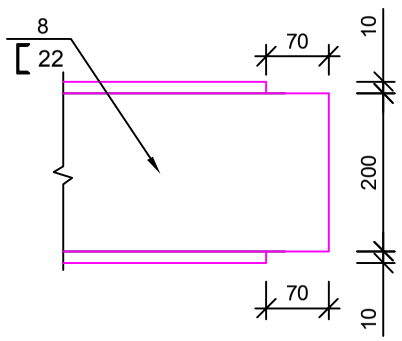

ՑԱՆՑ Ց-3

քաշը G=0.64 կգ

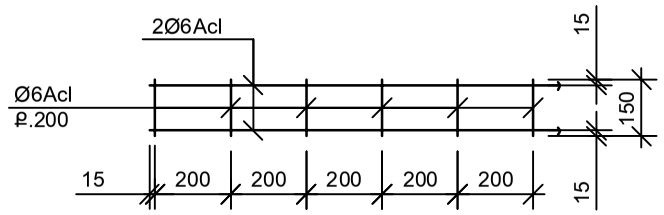

Ծավալների ամփոփագիր
b=20սմ միջնորմների իրականացման համար

ա. միջնորմների իրականացում (b=20սմ) - 26.6ք.մ.

1.Ամրան Ø12A500c ---------- ΣL =30.0գծ.մ---G=26.7կգ
2.Ամրան Ø6AcI ----------ΣL =3.0գծ.մ---G=0.67կգ
3.Ցանց -3 ----------ΣL =39.8գծ.մ---G=25.5կգ
4.Ցանց -4 ----------7 հատ ---G=2.80կգ
5.Մետաղական կապ d=4մմ------ n=10հատ -----G=12.6կգ
6.Պեմզաբլոկի անցքերի լցում
B7.5 դասի թեթև բետոնով ---------- V=0.6մ³
7.Դյուբել մետաղական կապերի
ամրացման համար Ø4 L=60մմ ----------n=20 հատ

Միջնորմերի ամրացում*(b=20սմ)*

8. [22----------ΣL = 25.5գծ.մ----G=535.5 կգ
9. I 22----------ΣL = 2.2գծ.մ----G=52.80 կգ
10. L 70x70x5------L=200------ 5հատ-----5.38կգ
11. Դյուբել M12----------21հատ
12. Անցքերի շաղափում Ø30 L=100մմ ---------n=21հատ

ա. միջնորմների իրականացում (b=10սմ) - 2.0ք.մ.

ԾԱՆՈԹՈՒԹՅՈՒՆ

1.Միջնորմների շարման պրոցեսում պեմզաբլոկի անցքերը լցնել B7.5 դասի թեթև բետոնով:
2.Տաշտածև հեծանի և երկտավրի հիմքերի ամրացման համար քանդել գոյություն ունեցող հատակները մինչև ե/բ ծածկը:
2.Սույն թերթը դիտել ՃՇ-6 թերթի հետ համատեղ:

ՏՆՕՐԵՆ	Ա.ԲԱԲԱՅԱՆ		ՇԵՆԳԱՎԻԹ ՎԱՐՉԱԿԱՆ ՇՐՋԱՆԻ ԳՐԱԴԱՐԱՆԻ (ԱՐՇԱԿՈՒՆՅԱՑ 42) ՀԻՄՆԱՆՈՐՈԳՈՒՄ		
ԿԱՏԱՐԵՑ	Տ. Հ .ԲԱԲԱՅԱՆ				
			ՃԱՐՏԱՐԱՊԵՏԱՇԻՆԱՐԱՐԱԿԱՆ	ՓՈՒԼ	ԹԵՐԹ	ԹԵՐԹԵՐ
				ԱՆ	ՃՇ-7	10
			ՀԱՆԳՈՒՅՑՆԵՐ ԵՎ ԿՏՐՎԱԾՔՆԵՐ, ՄԻՋՆՈՐՄԵՐԻ ԻՐԱԿԱՆԱՑՄԱՆ ԾԱՎԱԼՆԵՐԻ ԱՄՓՈՓԱԳԻՐ	«ԲԱԲԱՅԱՆ-ԼԱՏ ՆԱԽԱԳԻԾ» ՍՊԸ	

ՄԵՏԱՂԱՊԼԱՍՏԵ ԴՌՆԵՐ Մ 1:50

Դ - 1

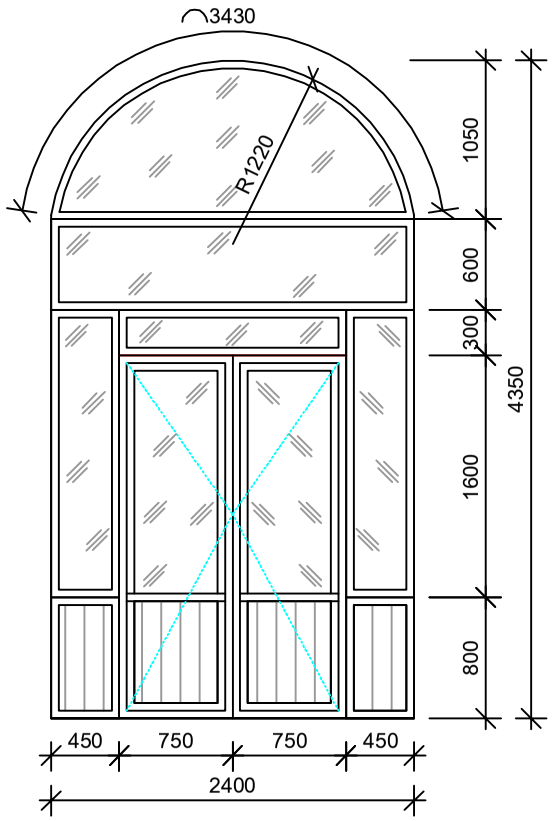

Դ - 2

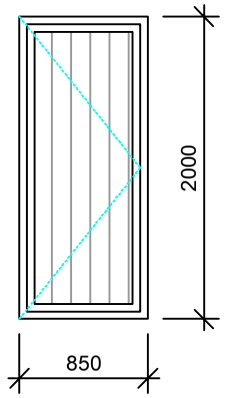

Դ - 3

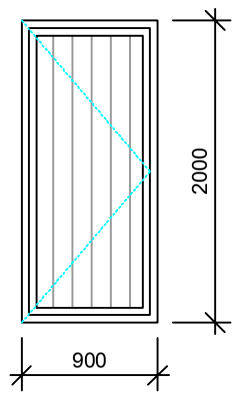

Դ - 4

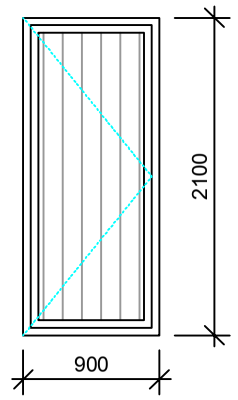

Դ - 5

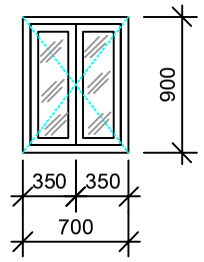

ՄԵՏԱՂԱՊԼԱՍՏԵ ՊԱՏՈՒՀԱՆՆԵՐ Մ 1:50

Պ - 1

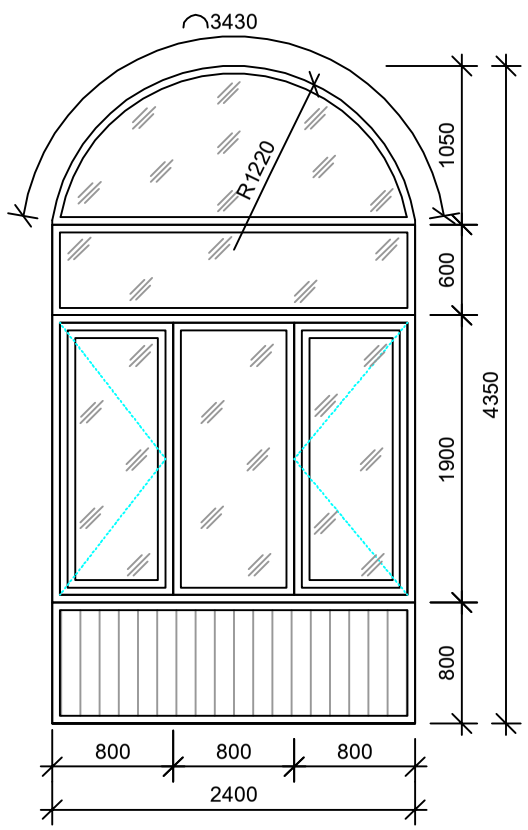

Պ - 2

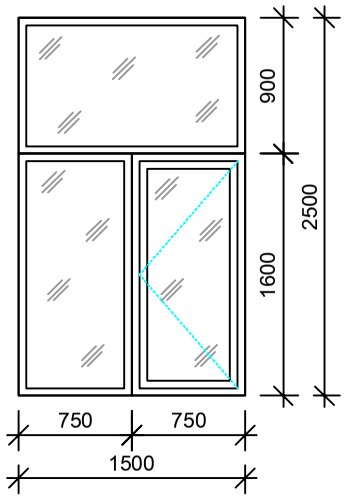

Մետաղապլաստե դռների մասնագիր

N ը/h	Չափսերը	Քանակները	Մակեր. ընդհան. ք.մ.	Տեսակը		
				խուլ	ապակե-փաթեթ (չբացվող)	ապակե-փաթեթ (բացվող)
Դ-1	4350 X 2400(b)	1	9.84	1.92	5.52	2.40
Դ-2	2000 X 850(b)	2	3.40	3.40	-	-
Դ-3	2000 X 900(b)	1	1.80	1.80	-	-
Դ-4	2100 X 900(b)	2	3.78	3.78	-	-
Դ-5	900 X 700(b)	1	0.63	-	-	0.63
ԸՆԴԱՄԵՆԸ		7	19.45	10.90	5.52	3.03

Մետաղապլաստե պատուհանների մասնագիր

N ը/h	Չափսերը	Քանակները	Մակեր. ընդհան. ք.մ.	Պատուհանագոգ 300մմ լայն. գ.մ.	Բացվող մաս ք.մ.	Խուլ մաս ք.մ.
Պ-1	2400 X 4350(h)	5	49.20	-	15.2	34.0
Պ-2	1500 X 2500(h)	6	22.50	9.3	7.20	15.30
ԸՆԴԱՄԵՆԸ		11	71.70	9.3	22.40	49.30

ՇԱՆՈԹՈՒԹՅՈՒՆ

1.Սույն թերթը դիտել ՃՇ-3 թերթի հետ համատեղ:
2.Դռների և պատուհանների պատրաստումից առաջ անհրաժեշտ է կատարել բացվածքների ստուգիչ չափումներ:

Դռների և պատուհանների ապակեպատ հատվածամասեր :

Դռների և պատուհանների խուլ հատվածամասեր :

ՏՆՕՐԵՆ	Ա.ԲԱԲԱՅԱՆ		ՇԵՆԳԱՎԻԹ ՎԱՐՉԱԿԱՆ ՇՐՋԱՆԻ ԳՐԱԴԱՐԱՆԻ (ԱՐՇԱԿՈՒՆՅԱՑ 42) ՀԻՄՆԱՆՈՐՈԳՈՒՄ			
ԿԱՏԱՐԵՑ	Տ. Հ .ԲԱԲԱՅԱՆ					
			ճարտարապետաշինարարական մաս	ՓՈՒԼ	ԹԵՐԹ	ԹԵՐԹԵՐ
				ԱՆ	ճՇ-8	10
			ՄԵՏԱՂԱՊԼԱՍՏԵ ԴՌՆԵՐ ԵՎ ՊԱՏՈՒՀԱՆՆԵՐ, ՄԱՍՆԱԳԻՐ		«ԲԱԲԱՅԱՆ-ԼԱՏ ՆԱԽԱԳԾ» ՍՊԸ	

ՃԱՂԱՇԱՐ(Ճ-1) Պ-1 ՊԱՏՈՒՀԱՆԻ ՀԱՄԱՐ Մ1:25
(5 ՀԱՏ)

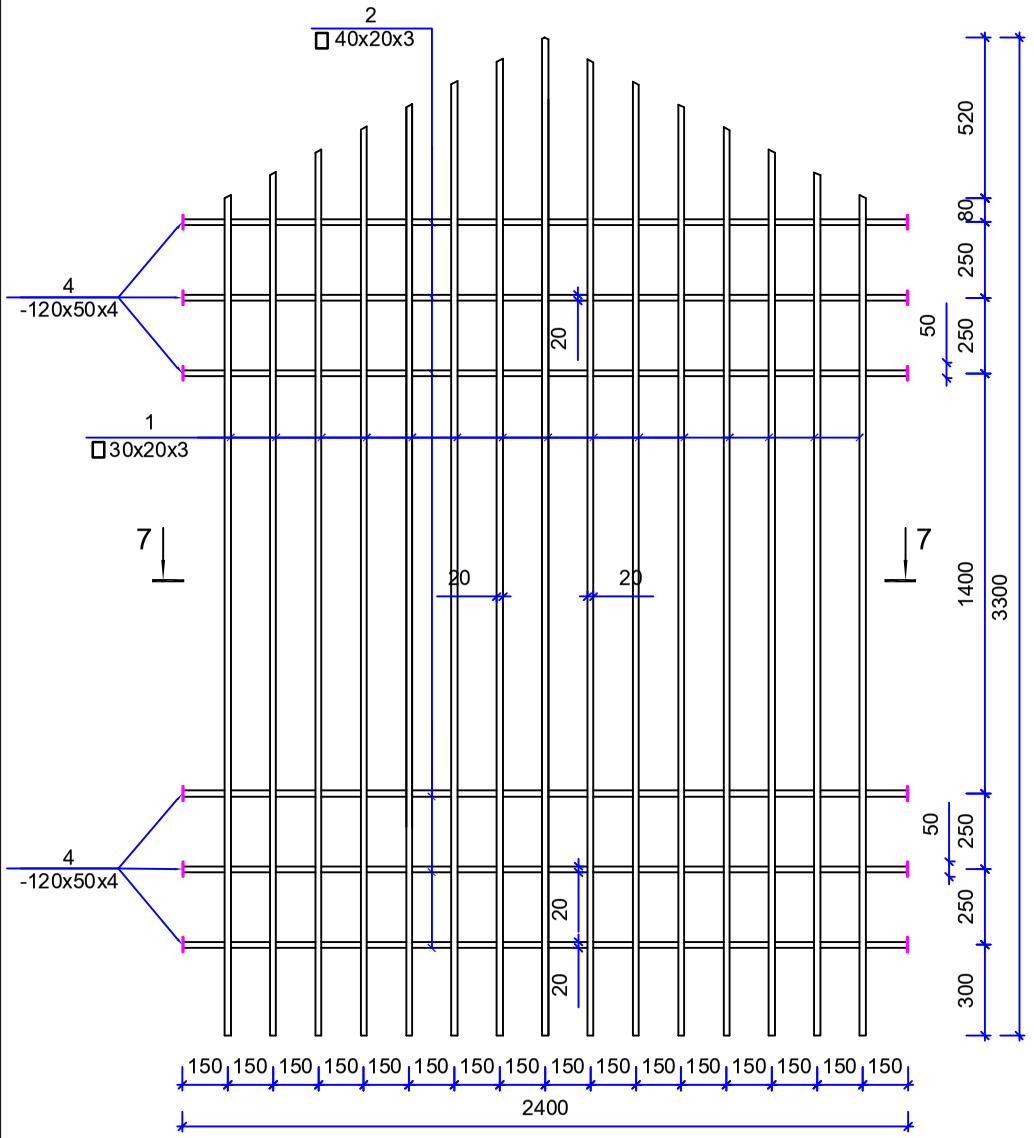

ՃԱՂԱՇԱՐ(Ճ-2) Պ-2 ՊԱՏՈՒՀԱՆԻ ՀԱՄԱՐ Մ1:25
(6 ՀԱՏ)

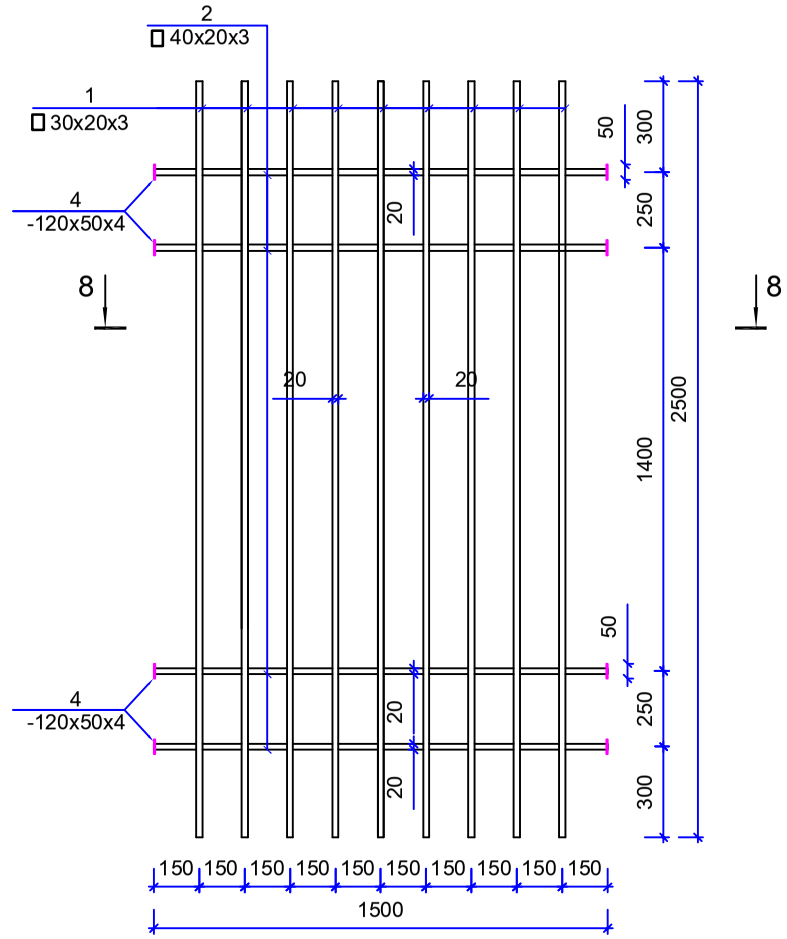

ՃԱՂԱՇԱՐ(Ճ-3) Դ-1 ՊԱՏՈՒՀԱՆԻ ՀԱՄԱՐ Մ1:25
(1 ՀԱՏ)

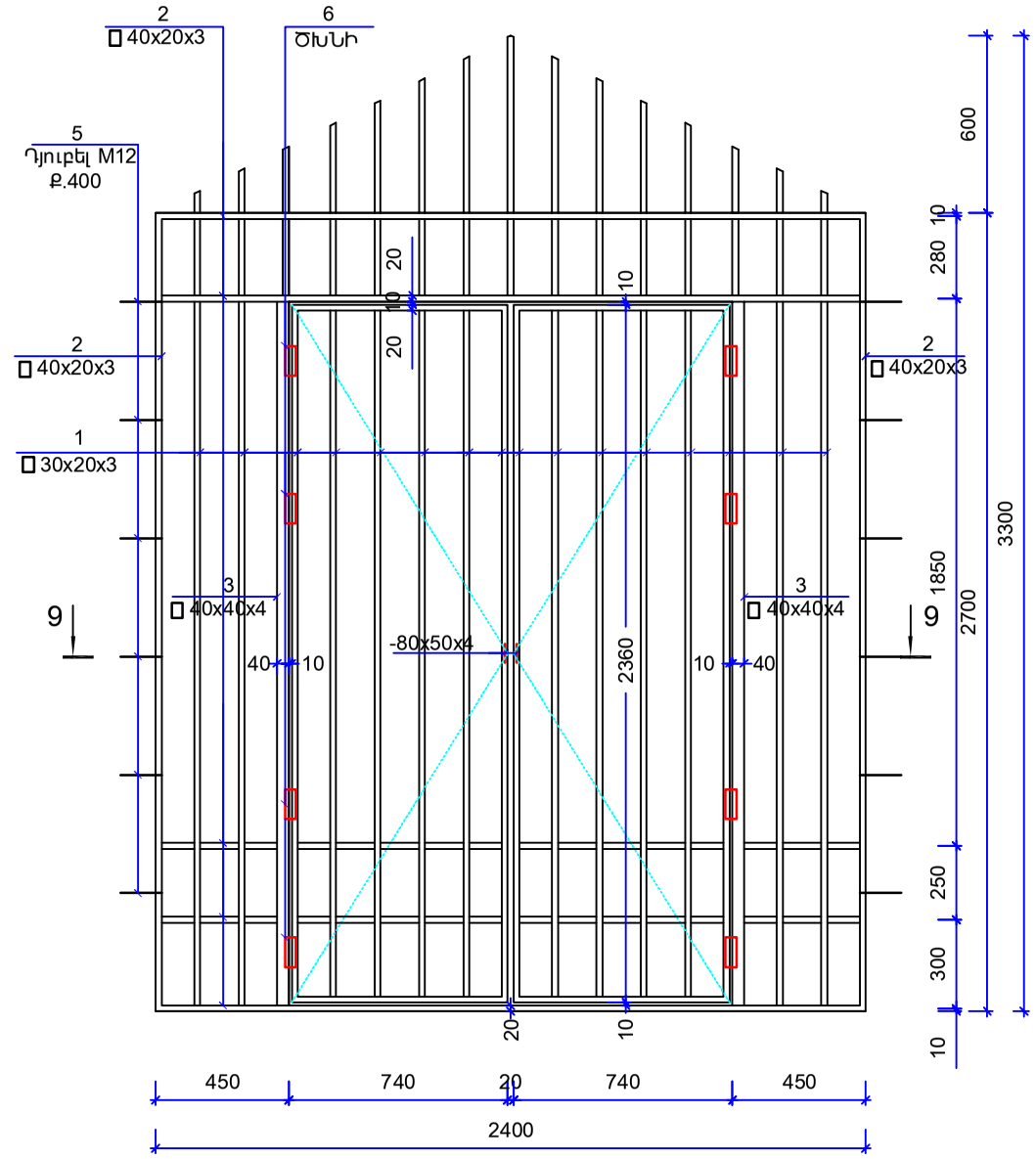

ԿՏՐՎԱԾՔ 7-7 Մ 1:25

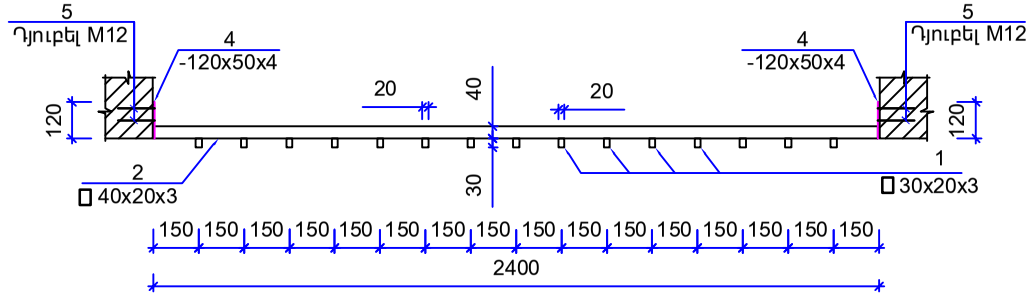

ԿՏՐՎԱԾՔ 8-8 Մ 1:25

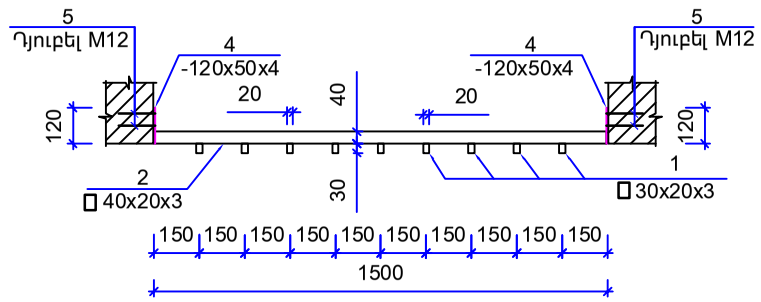

ԿՏՐՎԱԾՔ 9-9 Մ 1:25

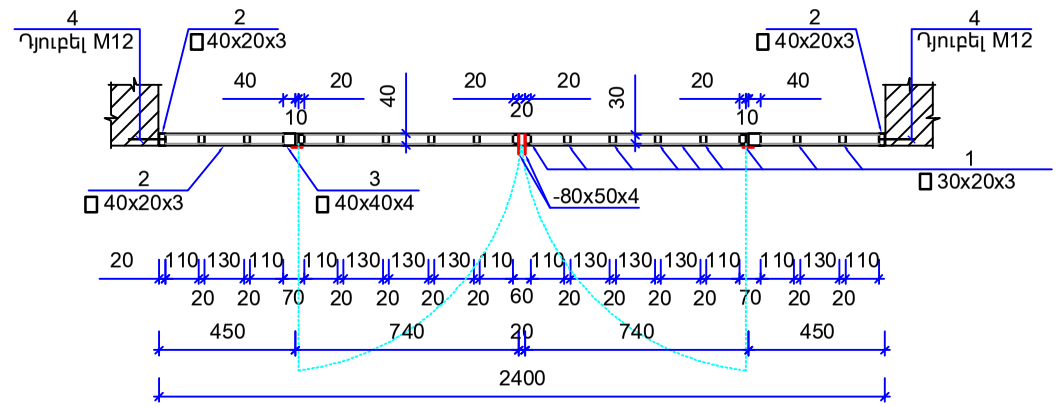

Մետաղական ճաղաշար պատուհանների և մեկ դռան համար համար
(Ճ-1, Ճ-2, Ճ-3)

1.Պողպատյա ուղղանկյուն խողովակ 30x20x3մմ ------ 418.8գ.մ.------ G=281.2կգ
2.Պողպատյա ուղղանկյուն խողովակ 40x20x3մմ ------ 118.2գ.մ ------ G=80.0կգ
3.Պողպատյա ուղղանկյուն խողովակ 40x40x4մմ ------ 5.0գ.մ.------ G=281.2կգ
4.Մետաղաթերթ 120x50x4մմ ------ 156 հատ ------ G=7.0կգ
5.Դյուբել M12 ------ 228 հատ
6.Ծխնի ------ 8 հատ
7.Մետաղական ճաղաշարերի յուղաներկում 2 անգամ

ԾԱՆՈԹՈՒԹՅՈՒՆ

1.Սույն թերթը դիտել ՃՇ-3 թերթի հետ համատեղ:
2.Ճաղաշարերի պատրաստումից առաջ անրաժեշտ է կատարել բացվածքների ստուգիչ չափումներ:

ՏՆՕՐԵՆ	Ա.ԲԱԲԱՅԱՆ		ՇԵՆԳԱՎԻԹ ՎԱՐՉԱԿԱՆ ՇՐՋԱՆԻ ԳՐԱԴԱՐԱՆԻ (ԱՐՇԱԿՈՒՆՅԱՑ 42) ՀԻՄՆԱՆՈՐՈԳՈՒՄ			
ԿԱՏԱՐԵՑ	Տ. Հ .ԲԱԲԱՅԱՆ					
			ԵԱՐՏԱՐԱՊԵՏԱՇԻՆԱՐԱՐԱԿԱՆ ՄԱՍ	ՓՈՒԼ	ԹԵՐԹ	ԹԵՐԹԵՐ
				ԱՆ	ՃՇ-9	10
			ՃԱՂԱՇԱՐ		«ԲԱԲԱՅԱՆ-ԼԱՏ ՆԱԽԱԳԻԾ» ՍՊԸ	

ԼՎԱՑՎՈՂ ՖԱՍԱԴ Մ1:100
ՉԱՓԱԳՐՈՒԹՅՈՒՆ

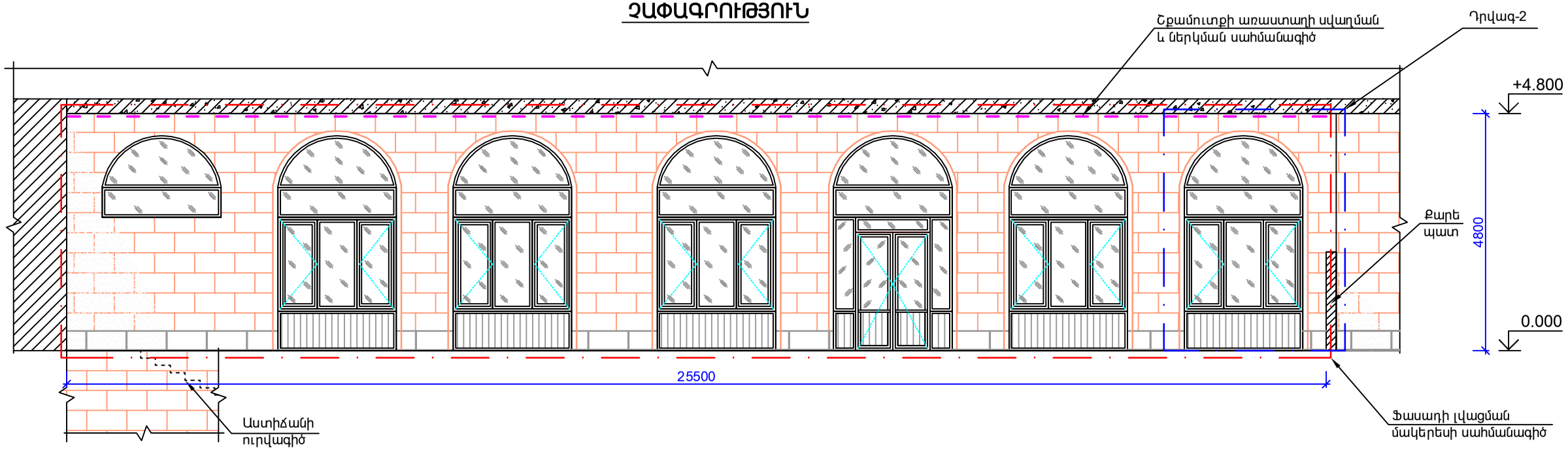

ԴՐՎԱԳ - 2
(ԱՌԿԱ ՎԻՃԱԿ)

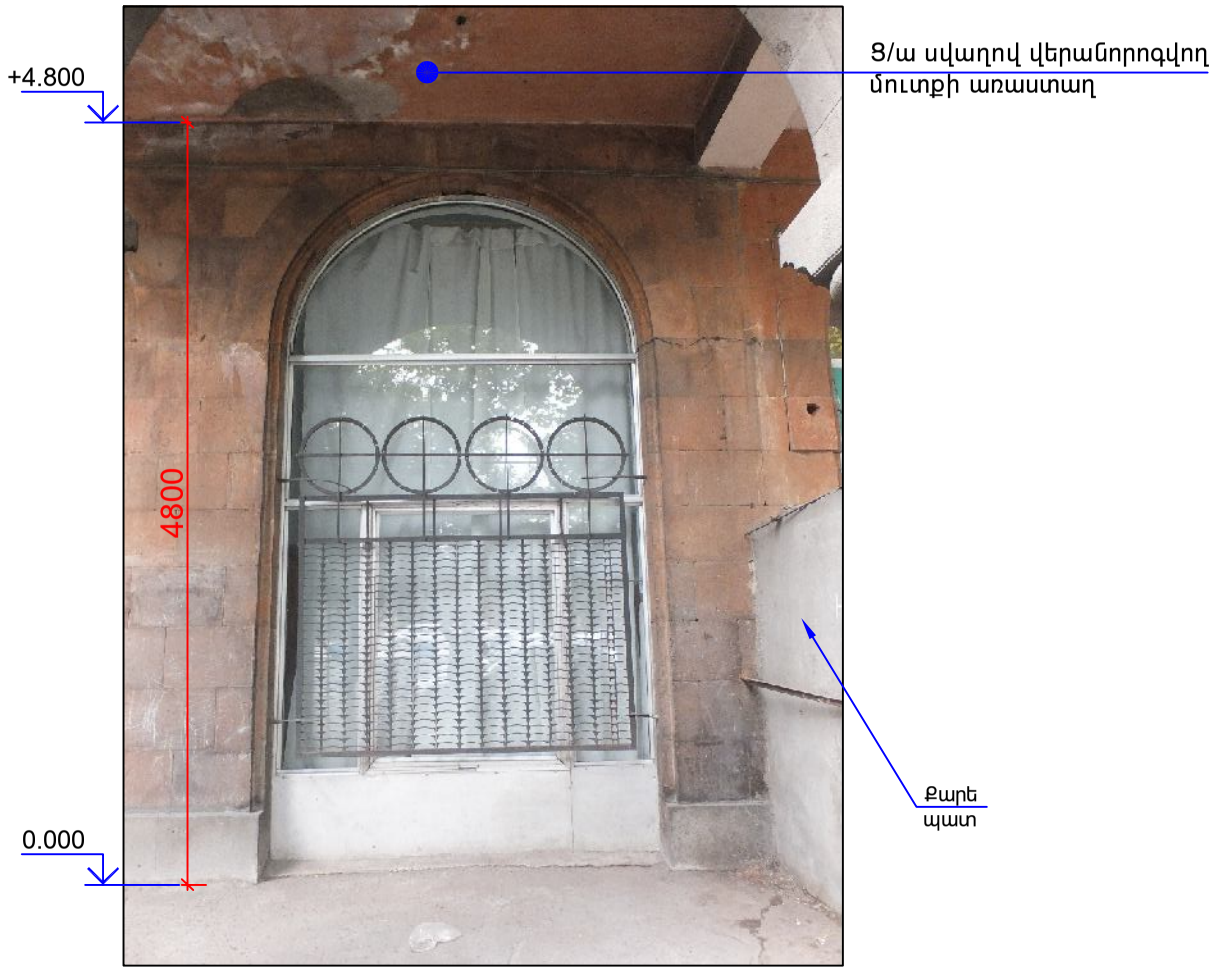

Ծ Ա Վ Ա Լ Ա Ց Ա Ն Կ

Արշակունյաց 42

Օբյեկտի հասցեն

ՀՀ	ՑՈՒՑԱՆԻՇԻ ԱՆՎԱՆՈՒՄԸ	ՓԱՍՏԱՑԻ ԻՐԱՎԻՃԱԿԸ
1	շենքի գործառական նշանակությունը	գրադարան
2	ճակատնի պարամետրերը, երեսապատված նյութը, գունային գամմա	մուտքի ճակատի ընդհանուր երկարությունը 25.5 գ/մ, բարձրություն 4.80մ, սրբատաշ տուֆ
3	ճակատի փաստացի վիճակը տեխնիկական եզրակացություն	մուտքի ճակատը աղտոտվածության պատճառով կորցրել է իր գունային գամման

ՀՀ	ՆԱԽԱՏԵՍՎՈՂ ԱՇԽԱՏԱՆՔՆԵՐ	ԱՇԽԱՏԱՆՔՆԵՐԻ ԾԱՎԱԼ
1	մուտքի առաստաղի վերանորոգում ց/ա սվաղով (մ2)	5.0
2	մուտքի առաստաղի ծեփամածկում, ներկում (մ2)	48.0
3	սրբատաշ քարե շարվածքի հղկում մաքրում (հղկաթուղթ կամ մետաղյա խոզանակ) (մ2)	18.0
4	սրբատաշ քարե շարվածքի լվացում, հատուկ լուծույթների օգտագործմամբ (մ2)	75.0

ՏՆՕՐԵՆ	Ա.ԲԱԲԱՅԱՆ		ՇԵՆԳԱՎԻԹ ՎԱՐՉԱԿԱՆ ՇՐՋԱՆԻ ԳՐԱԴԱՐԱՆԻ (ԱՐՇԱԿՈՒՆՅԱՑ 42) ՀԻՄՆԱՆՈՐՈԳՈՒՄ		
ԿԱՏԱՐԵՑ	Տ. Հ .ԲԱԲԱՅԱՆ				
			ՃԱՐՏԱՐԱՊԵՏԱՇԻՆԱՐԱՐԱԿԱՆ ՄԱՍ	ՓՈՒԼ	ԹԵՐԹ	ԹԵՐԹԵՐ
				ԱՆ	ճՇ-10	10
			ԼՎԱՑՎՈՂ ՖԱՍԱԴ՝ ՉԱՓԱԳՐՈՒԹՅՈՒՆ,ԴՐՎԱԳ-2 ԾԱՎԱԼԱՑԱՆԿ	«ԲԱԲԱՅԱՆ-ԼԱՏ ՆԱԽԱԳԾ» ՍՊԸ	

ՀԻՄՆԱԿԱՆ ԲԱՆԿՈՐԱԿԱՆ ԳԾԱԳՐԵՐԻ ԼՐԱԿԱԶՄԻ ԱՄՓՈՓԱԳԻՐ

թերթ	Անվանում	Ծանոթություն
1	Ընդհանուր տվյալներ	էԼ-1
2	Գրադարանի էլեկտրալուսավորման հատակագիծ	էԼ-2
3	Մասնագիր	էԼ/ՁԿ-3

ՊԱՅՄԱՆԱԿԱՆ ՆՇԱՆՆԵՐ

N	Անվանում	Նշաններ
1	Լուսավորման վահանակ	
2	Լուսատու կախովի առաստաղի	
3	Լուսատու լյումինեսցենտային լուսատու (Armstrong)	
4	Արտաքին լուսավորման լուսատու	
5	Վարդակ	
6	Անջատիչ	S
7	Կաբելային գիծ	

ԲԱՑԱՏՐԱԳԻՐ

Նախագծի էլեկտրատեխնիկական մասը կատարված է համաձայն պատվիրատուի և շինարարական առաջադրանքի և հատակագծերի:

Սպառիչների սնումը կատարված է ըստ առաջարկվող միագծանի սխեմայի:

Անջատիչները տեղադրված են հատակից 1200մմ, իսկ վարդակները 1100մմ բարձրությամբ:

Հաղորդալարերի մոնտաժը պարտադիր կատարված է ուղղահայաց գծերով:

Կախովի առաստաղի միջով անցնող բոլոր հաղորդալարերը պարտադիր անցկացվում են պլաստմասե գոֆռա խողովակներով:

Բոլոր վարդակները ընտրված են հողանցումով: էլեկտրամատակարարումը կատարված է պղնձե ջիղերով հաղորդալարերով:

ՏՆՕՐԵՆ	Ա.ԲԱԲԱՅԱՆ		ՇԵՆԳԱՎԻԹ ԿԱՐՉԱԿԱՆ ՇՐՋԱՆԻ ԳՐԱԴԱՐԱՆԻ (ԱՐՇԱԿՈՒՆՅԱՑ 42) ՀԻՄՆԱՆՈՐՈԳՈՒՄ			
ԿԱՏԱՐԵՑ	Տ.Հ.ԲԱԲԱՅԱՆ					
			էլեկտրական մաս	ՓՈՒԼ	ԹԵՐԹ	ԹԵՐԹԵՐ
				ԱՆ	էԼ-1	3
			Ընդհանուր տվյալներ	«ԲԱԲԱՅԱՆ - - ԼԱՏ» ՍՊԸ		

ԳՐԱԴԱՐԱՆԻ ԷԼԵԿՏՐԱԼՈՒՍԱՎՈՐՄԱՆ ՀԱՏԱԿԱԳԻԾ Մ1:100

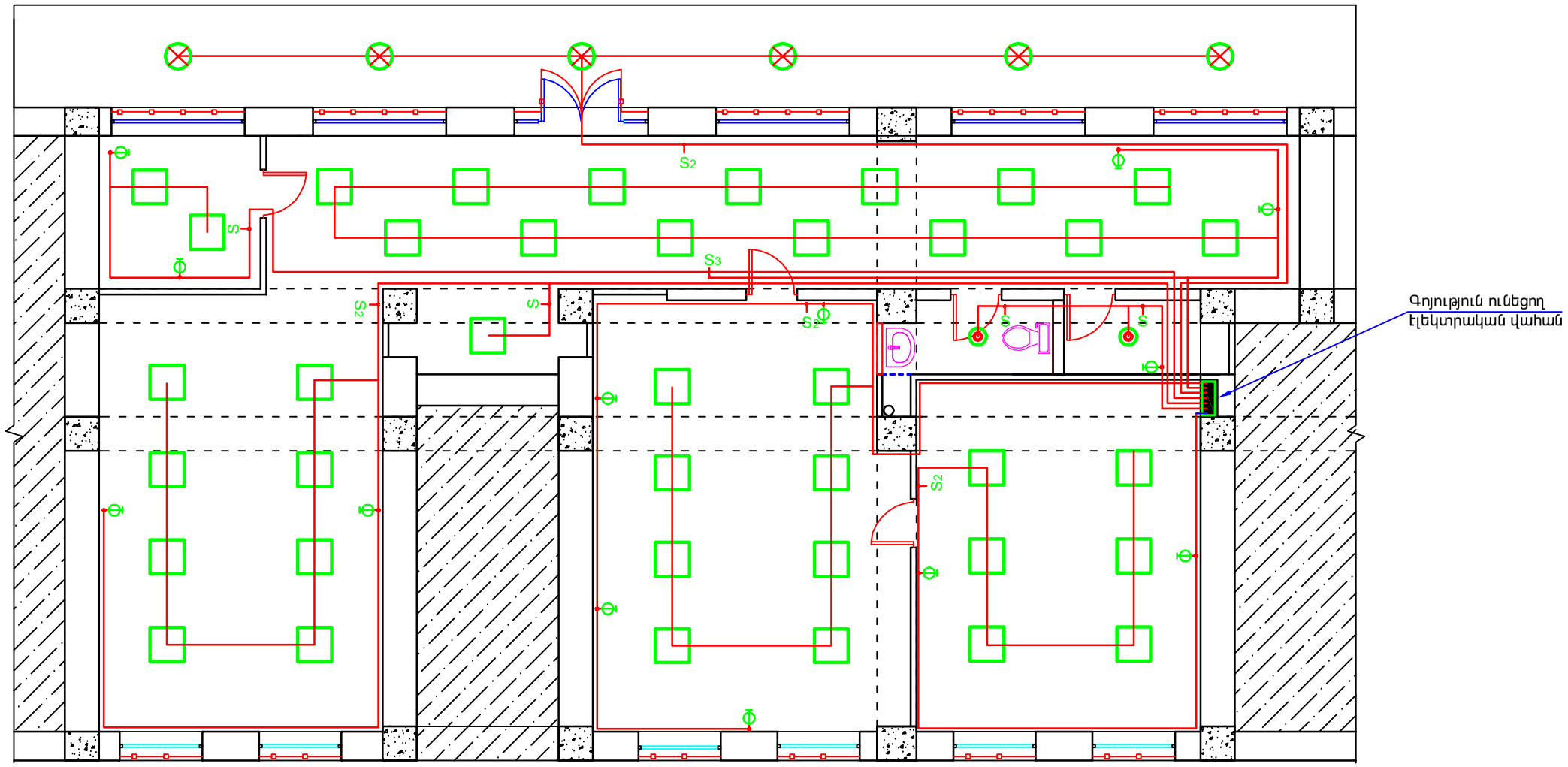

ՏՆՕՐԵՆ	Ա.ԲԱԲԱՅԱՆ		ՇԵՆԳԱՎԻԹ ԿԱՐՉԱԿԱՆ ՇՐՋԱՆԻ ԳՐԱԴԱՐԱՆԻ (ԱՐՇԱԿՈՒՆՅԱՑ 42) ՀԻՄՆԱՆՈՐՈԳՈՒՄ			
ԿԱՏԱՐԵՑ	Տ.Հ.ԲԱԲԱՅԱՆ					
			էլեկտրական մաս	ՓՈՒԼ	ԹԵՐԹ	ԹԵՐԹԵՐ
				ԱՆ	էԼ-2	9
			ԳՐԱԴԱՐԱՆԻ ԷԼԵԿՏՐԱԼՈՒՍԱՎՈՐՄԱՆ ՀԱՏԱԿԱԳԻԾ	«ԲԱԲԱՅԱՆ - - ԼԱՏ» ՍՊԸ		

ՄԱՍՆԱԳԻՐ

N	ԱՆՎԱՆՈՒՄԸ	Չափման միավորը	Քանակը	Ծանոթություն
	էլեկտրաուժային մաս			
1	Լուսավորման վահան երկշարք 12 տեղանոց պատի միջի տեղակայման 235x250x99մմ	Հատ	1	
2	Միաֆազ ավտոմատ			
3	25Ա	Հատ	3	
4	16Ա	Հատ	4	
5	Եռաֆազ ավտոմատ անջատիչ 63Ա	Հատ	4	
6	Հաղորդալար պղնձե ջիղերով ՊՊՎ տիպի, ըստ կտրվածքի.			
7	3x4ք.մմ	մ	155.0	
8	3x2.5ք.մմ	մ	330.0	
9	Գոֆռա պլաստմասե խողովակ	մ	200.0	
10	Armstrong առաստաղի լուսատու ARS/S, 4x18, 600x600	Հատ	39	
11	Սանհանգույցի լուսատու կախովի առաստաղի 100վտ	Հատ	2	
12	Արտաքին լուսավորման կախովի լուսատու 100վտ	Հատ	6	
13	Անջատիչ միաբևեռ S	Հատ	4	
14	Անջատիչ երկբևեռ S_2	Հատ	4	
15	Անջատիչ եռաբևեռ S_3	Հատ	1	
16	Վարդակ հողանցումով	Հատ	13	
17	Տուփ ճյուղավորման	Հատ	8	

ԳՈՅ.ՈՒՆԵՑՈՂ ԶՐԱԳԾԵՐԻ ԵՎ ԿՈՅՈՒՂԱԳԾԵՐԻ ՓՈԽԱՐԻՆՈՒՄ

N N Ը/Կ	ԱՆՎԱՆՈՒՄԸ	ՉԱՓ	ՉԱՓՄԱՆ ՄԻԱՎՈՐ	ՔԱՆԱԿ	ՊԵՏԱԿԱՆ ՍՏԱՆԴԱՐՏ
1	2	3	4	5	6
	ԶՐԱՄԱՏԱԿԱՐԱՐՄԱՆ ՑԱՆՑԵՐ				
1	ՄԵՏԱՂԱՊԼԱՍՏԻԿ ԽՈՂՈՎԱԿՆԵՐ ՊԱՏԵՐԻ ՎՐԱ	Ø25	ԳՄ	6.0	
2	ՄԵՏԱՂԱՊԼԱՍՏԻԿ ԽՈՂՈՎԱԿՆԵՐ ՊԱՏԵՐԻ ՎՐԱ	Ø16	ԳՄ	6.5	
3	ՓԱԿԱՆ	Ø16	ՀԱՏ	3	
4	ԶՐԸՆԴՈՒՆԻՉ ԾՈՐԱԿ	Ø16	ՀԱՏ	1	
5	ՄԵՏԱՂԱՊԼԱՍՏԻԿ ԽՈՂՈՎԱԿՆԵՐԻ ՄԻԱՑՄԱՆ ՄԵՏԱՂԱԿԱՆ ԱՆԿՅՈՒՆԱԿՆԵՐ α=90°	Ø16	ՀԱՏ	3	
6	ՄԵՏԱՂԱՊԼԱՍՏԻԿ ԽՈՂՈՎԱԿՆԵՐԻ ՄԻԱՑՄԱՆ ՄԵՏԱՂԱԿԱՆ ԵՌԱԲԱՇԽԻՉՆԵՐ	Ø25-15-16	ՀԱՏ	1	
		Ø16-16-16		1	
	ԿՈՅՈՒՂԱՅԻՆ ՑԱՆՑԵՐ				
1	ԿՈՅՈՒՂՈՒ ՊԼԱՍՏՄԱՍԵ ԽՈՂՈՎԱԿ ՊԱՏԵՐԻ ՎՐԱ	Ø150	ԳՄ	6.0	
2	ԿՈՅՈՒՂՈՒ ՊԼԱՍՏՄԱՍԵ ԽՈՂՈՎԱԿ ՊԱՏԵՐԻ ՎՐԱ	Ø110	ԳՄ	5.0	
3	ԿՈՅՈՒՂՈՒ ՊԼԱՍՏՄԱՍԵ ԽՈՂՈՎԱԿ ՊԱՏԵՐԻ ՎՐԱ	Ø50	ԳՄ	1.5	
4	ԼՎԱՑԱՐԱՆ		ԼՐԱԿԱԶՄ	1	
5	ԶՈՒԳԱՐԱՆԱԿՈՆՔ		ԼՐԱԿԱԶՄ	1	
6	ՊԼԱՍՏՄԱՍԵ ՁԵՎԱՎՈՐ ՄԱՍԵՐ - ԵՌԱԲԱՇԽԻՉ ԱՆՑՈՒՄ	Ø150	ՀԱՏ	1	
		Ø110-Ø50		1	
7	ՊԼԱՍՏՄԱՍԵ ՁԵՎԱՎՈՐ ՄԱՍԵՐ-ԵՌԱԲԱՇԽԻՉ	Ø150-150-110	ՀԱՏ	1	
		Ø110-110-110		1	
8	ԾՈՒՆԿ	Ø50	ՀԱՏ	2	
		Ø110		2	

ՏՆՕՐԵՆ	Ա.ԲԱԲԱՅԱՆ		ՇԵՆԳԱՎԻԹ ՎԱՐՉԱԿԱՆ ՇՐՋԱՆԻ ԳՐԱԴԱՐԱՆԻ (ԱՐՇԱԿՈՒՆՅԱՑ 42) ՀԻՄՆԱՆՈՐՈԳՈՒՄ		
ԿԱՏԱՐԵՑ	Տ. Հ .ԲԱԲԱՅԱՆ				
			էլեկտրական մաս	ՓՈՒԼ	ԹԵՐԹ	ԹԵՐԹԵՐ
				ԱՆ	Է1/ԶԿ-3	3
			ՄԱՍՆԱԳԻՐ, ԳՈՅ.ՈՒՆԵՑՈՂ ԶՐԱԳԾԵՐԻ ԵՎ ԿՈՅՈՒՂԱԳԾԵՐԻ ՓՈԽԱՐԻՆՈՒՄ	«ԲԱԲԱՅԱՆ-ԼԱՏ ՆԱԽԱԳԻԾ» ՍՊԸ	